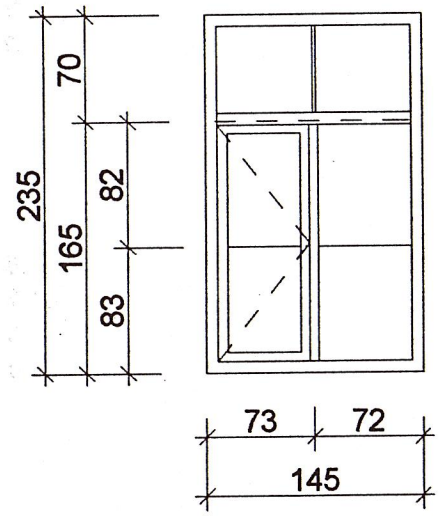

модул 1

3,41 m²

16 бр.

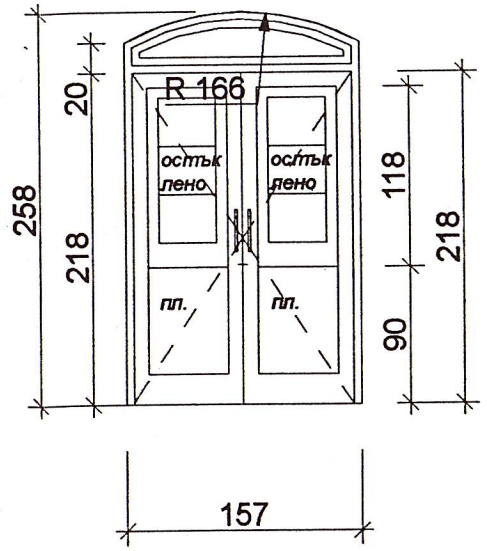

модул 9

Врата входна PVC,бял цвят Отваря се навън !

3,94 m²

1 бр.

Метални решетки мазе- по детайл!

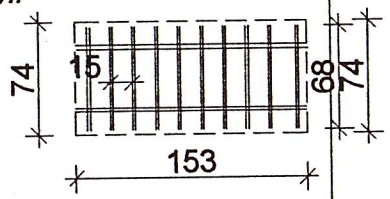

Прозорци мазе - отваряемост се решава за всеки конкретен отвор !

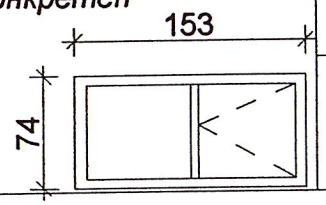

модул 12

10 бр.

Метални решетки мазе- по детайл!

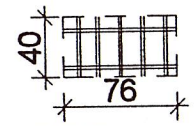

Прозорци мазе - отваряемост се решава за всеки конкретен отвор !

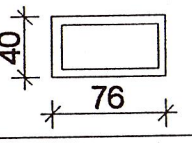

модул 13

0,30 m²

1 бр.

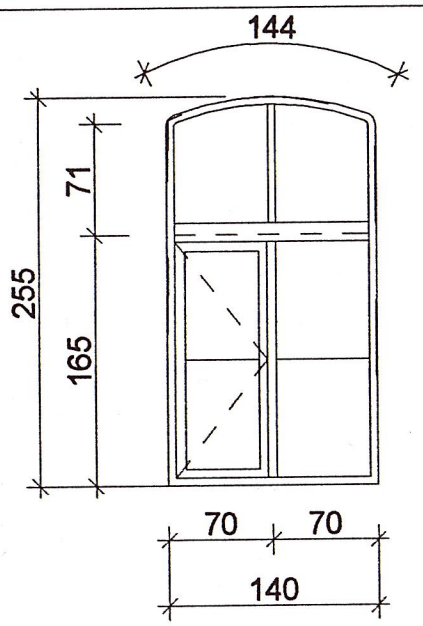

модул 2

3,48 m²

14 бр.

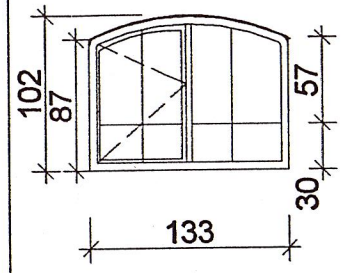

модул 10

1,29 m²

1 бр.

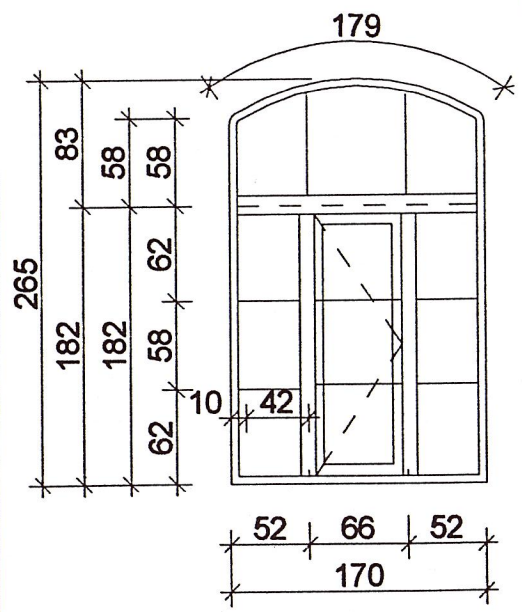

модул 3

4,34 m²

14 бр.

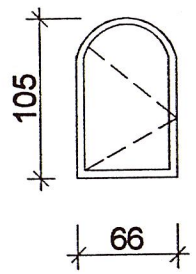

модул 11

0,65 m²

1 бр.

ЗАБЛЕЖКИ :

1. Размерите са взети по същ. отвори на фасади !
2. Всички отварямеми части на прозорците се отварят навътре ,към помещението !
3. Същ. дървена дограма се замен с нова PVC , 5 камерна ,стъклопакет, бял цвят.
4. ПРЕДИ ИЗПЪЛНЕНИЕ, ЗАДЪЛЖИТЕЛНО ВСИЧКИ РАЗМЕРИ ДА СЕ ПРОВЕРЯТ НА МЯСТО !

ОБЩИНА ПЛОВДИВ
Дирекция УПАБ
ОДОБРЯВАМ
съгласно чл.142 ал.6, т.2 от ЗУТ
Комплексен доклад N .....
Гл. архитект: АРХ. Р.РУСЕВ
гр. Пловдив 14.08.2012 г

ДИРЕКЦИЯ ОБЩИНА ПЛОВДИВ УПОУТ ЗИП

„АВИС КОНСУЛТ" ООД

УПРАВИТЕЛ: (арх.ИВ.ВАСИЛЕВ)

"АРХИТЕКТУС " ЕООД

проектиране ,дизайн
e-mail: hrhstudio@gmail.com
4000 ,гр.Пловдив ,
ул.Брезовска 34, ет.5,
тел. 0878 71 55 79

ОБЕКТ :
Външен ремонт и реставрация на Трети учебен корпус на ТУ -София" ,Филиал Пловдив,
ул.Цанко Дюстабанов №8 ,гр.Пловдив, УПИ I-256-ВМИ , кв.151/нов/,322/стар/
по плана на ЦГЧ,гр.Пловдив

ПЪЛНА ПРОЕКТАНТСКА ПРАВОСПОСОБНОСТ
арх. ХРИСТИНА ЙОРДАНОВА ХРИСТОЗОВА
Рег. №: 01462
дата 01.2010 подпис

ПРОЕКТАНТ: арх.Христина Христозова

ВЪЗЛОЖИТЕЛ: ТУ- София, Филиал Пловдив

Р-Л ПРОЕКТ: арх.Христина Христозова

ЧЕРТЕЖ: СХЕМА НА ДОГРАМАТА

ФАСАДА 2- 2 -"СЕВЕРОИЗТОК -ДВОР"

лист	мащаб	част	ФАЗА	ДАТА
14/20	1:50	АРХ	ТП+РП	01,2010 г.