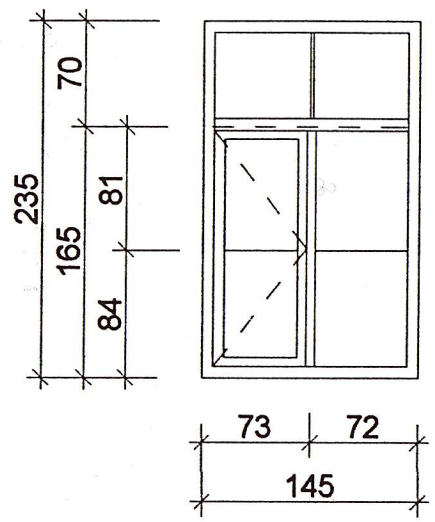	**модул 1** 3,41 m² 4 бр.	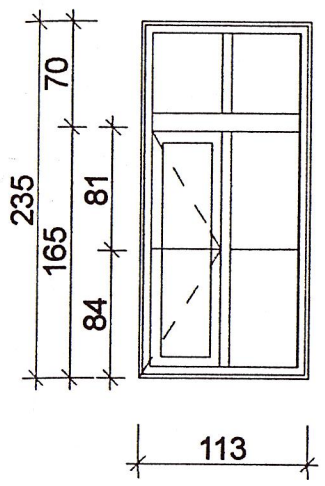	**модул 44** 2,66 m² 14 бр.
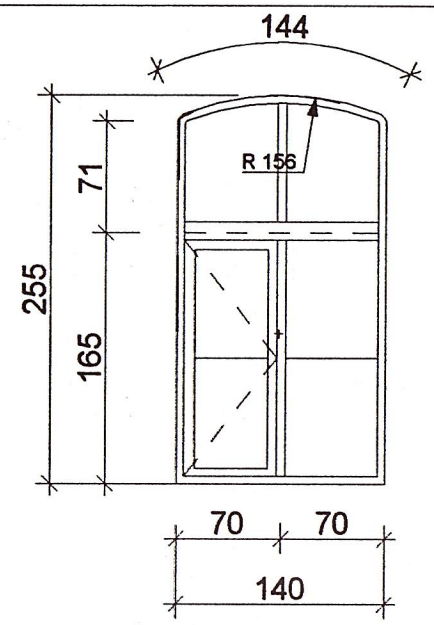	**модул 2** 3,48 m² 11 бр.	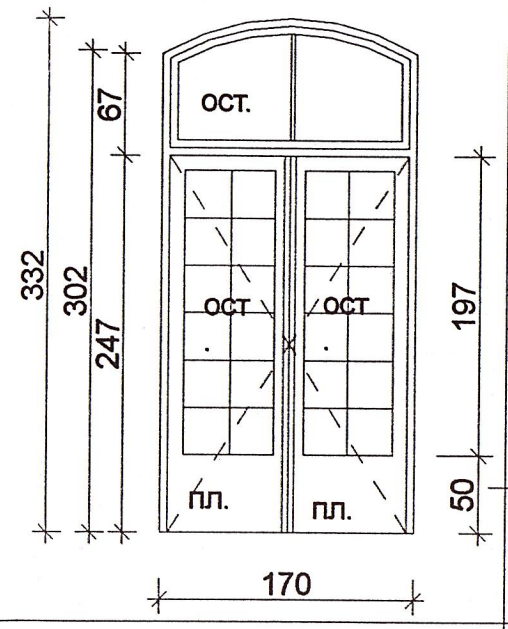	**Врата входна PVC,бял цвят, остъклена Отваря се навън !** 1бр.
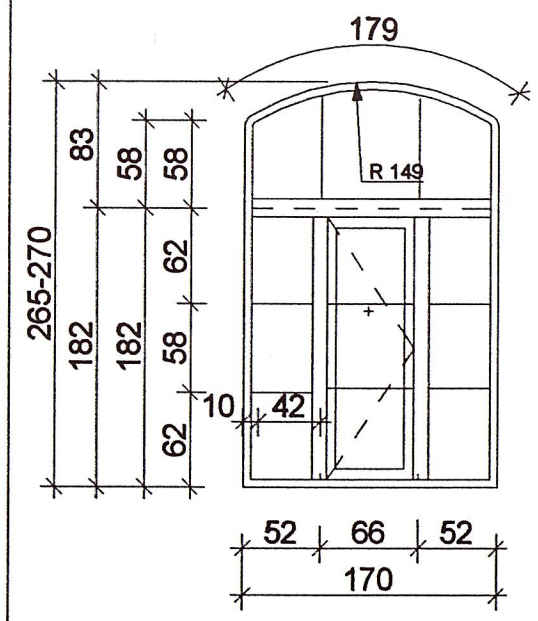	**модул 3** 4,34 m² 8 бр.		

ЗАБЛЕЖКИ :

1. Размерите са взети по същ. отвори -външно на фасади !
2. Всички отварямеми части на прозорците се отварят навътре ,към помещението !
3. Същ. дървена дограма се замен с нова PVC , 5 камерна ,стъклопакет, бял цвят.
4. ПРЕДИ ИЗПЪЛНЕНИЕ, ЗАДЪЛЖИТЕЛНО ВСИЧКИ РАЗМЕРИ ДА СЕ ПРОВЕРЯТ НА МЯСТО !

ДИРЕКЦИЯ ОБЩИНА ПЛОВДИВ УПОУПАБИП

ОБЩИНА ПЛОВДИВ
Дирекция УПАБ
ОДОБРЯВАМ
съгласно чл.142 ал.6, т.2 от ЗУТ
Комплексен доклад N .....
Гл. архитект: Арх. Р.Русев
гр. Пловдив 14.08 2012 г

„АВИС КОНСУЛТ" ООД гр. Пловдив
УПРАВИТЕЛ: (арх.ИВ.ВАСИЛЕВ)

"АРХИТЕКТУС " ЕООД	проектиране ,дизайн e-mail: hrhstudio@gmail.com 4000 ,гр.Пловдив , ул.Брезовска 34, ет.5, тел. 0878 71 55 79
ОБЕКТ : Външен ремонт и реставрация на Трети учебен корпус на ТУ -София" ,Филиал Пловдив, ул.Цанко Дюстабанов №8 ,гр.Пловдив, УПИ I-256-ВМИ , кв.151/нов/,322/стар/ по плана на ЦГЧ,гр.Пловдив	ПЪЛНА ПРОЕКТАНТСКА ПРАВОСПОСОБНОСТ арх. ХРИСТИНА ЙОРДАНОВА ХРИСТОЗОВА Рег. № 01 4[illegible]2 дата 01.2010 подпис
	ПРОЕКТАНТ: арх.Христина Христозова
ЧЕРТЕЖ: СХЕМА НА ДОГРАМАТА	ВЪЗЛОЖИТЕЛ: ТУ- София, Филиал Пловдив
ФАСАДА 7- 7" СЕВЕРОЗАПАД	Р-Л ПРОЕКТ: арх.Христина Христозова

лист	мащаб	част	ФАЗА	ДАТА
19/20	1:50	АРХ	ТП+РП	01,2010 г.