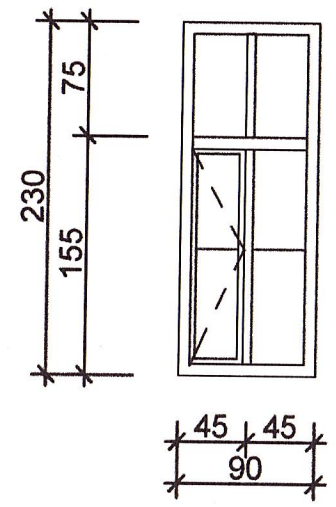

модул 21

2,07 m²

3БР.

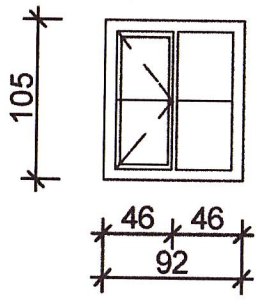

модул 24

0,97 m²

2бр.

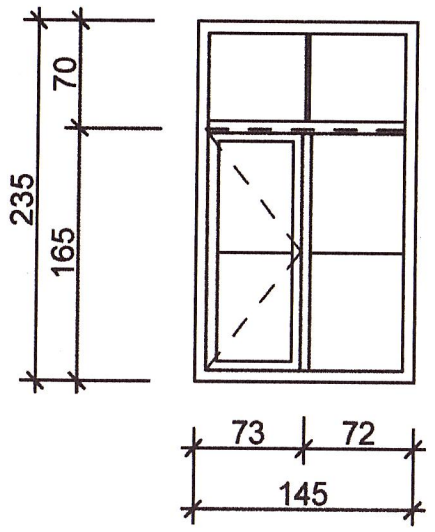

модул 1

3,41 m²

14 бр.

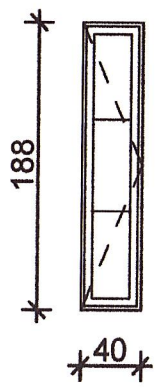

модул 26

0,75 m²

6 бр.

Метални решетки мазе за отвор 110/45 по детайл!

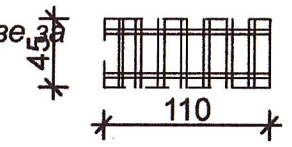

Прозорци мазе - отваряемост се решава за всеки конкретен отвор !

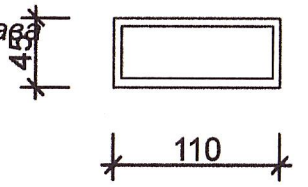

модул 28

9 бр.

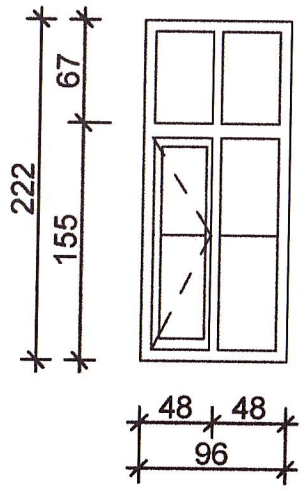

модул 22

2,13 m²

1бр.

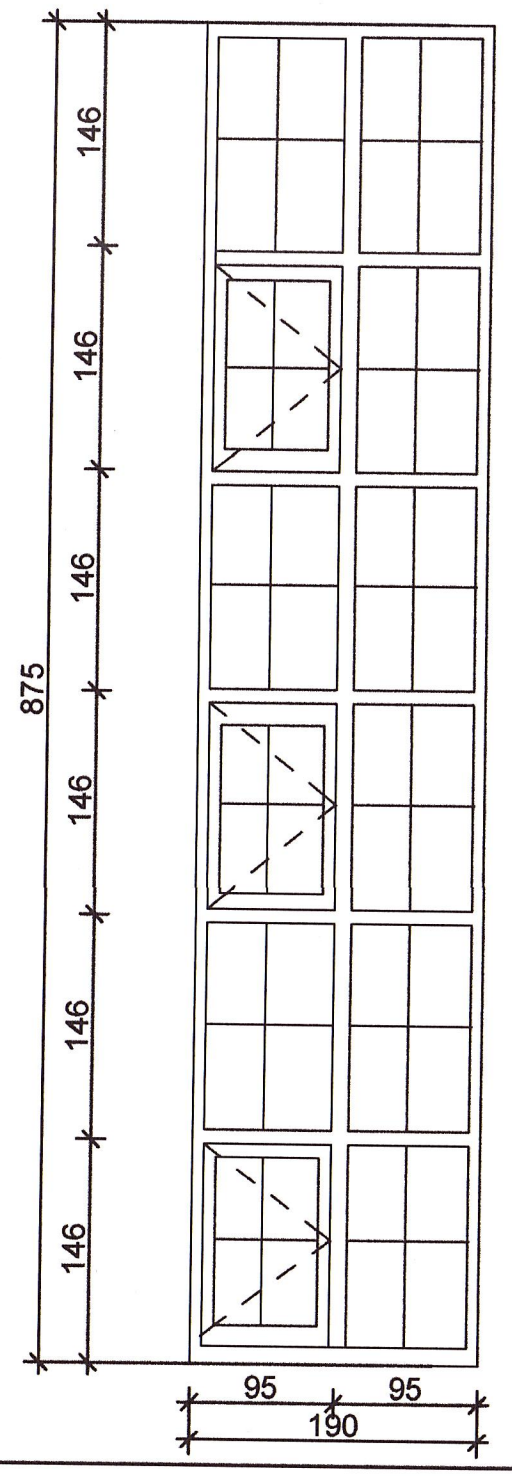

модул 25

16,62 m²

1 бр.

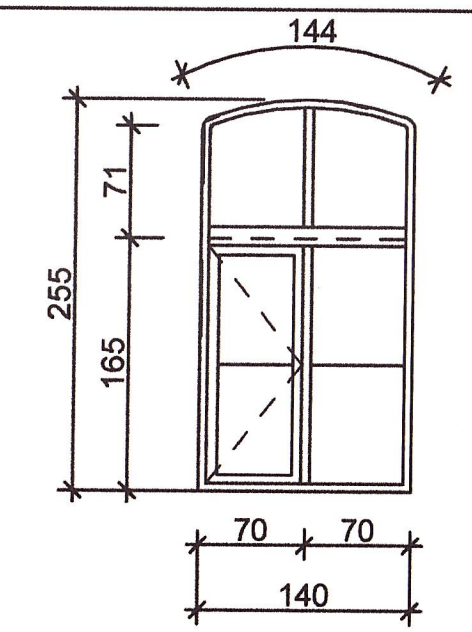

модул 2

3,48 m²

14 бр.

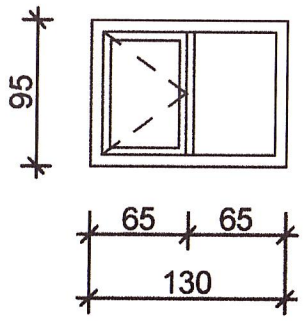

модул 27

1,24 m²

1 бр.

ЗАБЛЕЖКИ :

1. Размерите са взети по същ. отвори - външно на фасади !

2.Всички отварямеми части на прозорците се отварят навътре ,към помещението !

3. Същ. дървена дограма се замен с нова PVC , 5 камерна ,стъклопакет, бял цвят.

4. ПРЕДИ ИЗПЪЛНЕНИЕ ЗАДЪЛЖИТЕЛНО ВСИЧКИ РАЗМЕРИ ДА СЕ ПРОВЕРЯТ НА МЯСТО !

ОБЩИНА ПЛОВДИВ
Дирекция УПАБ
ОДОБРЯВАМ
съгласно чл.142 ал.6, т.2 от ЗУТ
Комплексен доклад N .....
Гл. архитект: АРХ. Р. РУСЕВ
гр. Пловдив 14.03.2012 г.

ОБЩИНА ПЛОВДИВ
УПАБ

УПРАВИТЕЛ: (арх.ИВ.ВАСИЛЕВ)

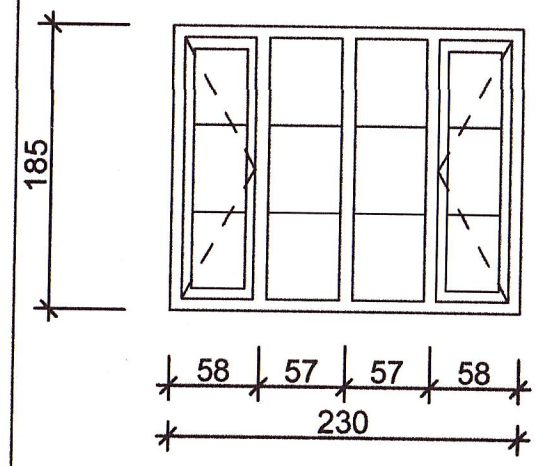

модул 23

4,25 m²

1бр.

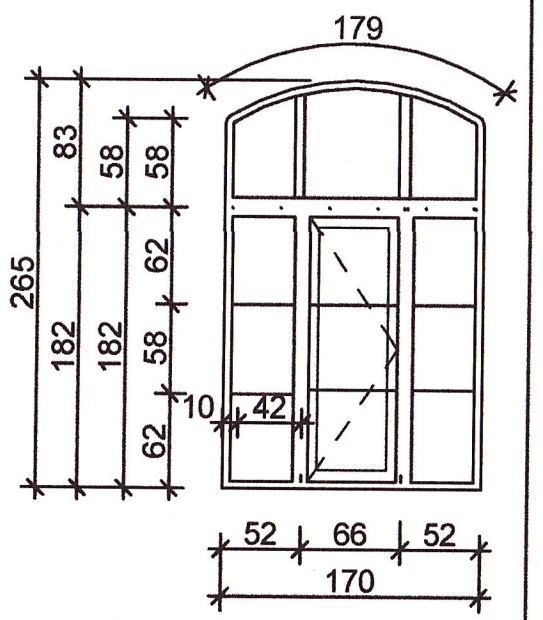

модул 3

4,34 m²

13 бр.

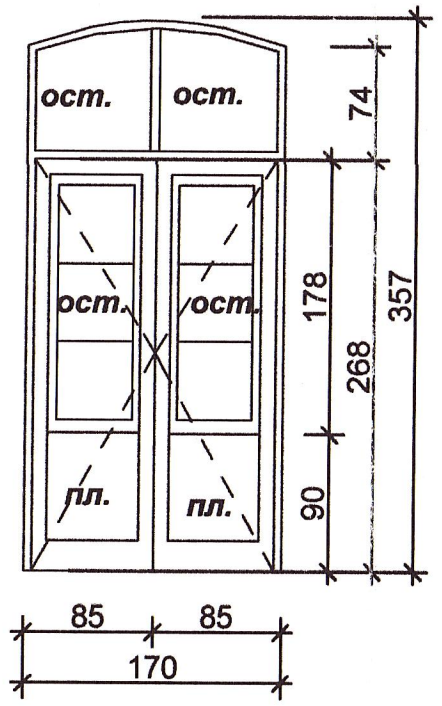

Врата входна PVC,бял цвят, остъклена Отваря се навън !

1 бр.

"АРХИТЕКТУС " ЕООД

проектиране ,дизайн
e-mail: hrhstudio@gmail.com
4000 ,гр.Пловдив ,
ул.Брезовска 34, ет.5,
тел. 0878 71 55 79

ОБЕКТ :
Външен ремонт и реставрация на Трети учебен корпус на ТУ -София" ,Филиал Пловдив,
ул.Цанко Дюстабанов №8 ,гр.Пловдив, УПИ I-256-ВМИ , кв.151/нов/,322/стар/
по плана на ЦГЧ,гр.Пловдив

ПЪЛНА ПРОЕКТАНТСКА ПРАВОСПОСОБНОСТ
арх. ХРИСТИНА ЙОРДАНОВА ХРИСТОЗОВА
Рег. № ...
дата 01.2010 подпис

ПРОЕКТАНТ: арх.Христина Христозова

ВЪЗЛОЖИТЕЛ: ТУ- София, Филиал Пловдив

Р-Л ПРОЕКТ: арх.Христина Христозова

ЧЕРТЕЖ: СХЕМА НА ДОГРАМАТА
ФАСАДА 5- 5 " ЮГОЗАПАД"

лист	мащаб	част	ФАЗА	ДАТА
17/20	1:50	АРХ	ТП+РП	01,2010 г.