Заличени лични данни на основание
чл. 36а, ал.3 от ЗОП

ТЕХНИЧЕСКИ УНИВЕРСИТЕТ-СОФИЯ

Д О Г О В О Р
№ З-68/04.07.2019

Днес _____2019 г., в гр. София между

ТЕХНИЧЕСКИ УНИВЕРСИТЕТ - СОФИЯ, ЕИК по БУЛСТАТ: 831917834, ИН по ЗДДС: BG831917834, представляван от проф. дтн инж. Георги Михов - Ректор и Мария Иванова – главен счетоводител, наричана по-долу „ВЪЗЛОЖИТЕЛ" от една страна, наричана по-долу ВЪЗЛОЖИТЕЛ от една страна,
и
"ОФИС КОНСУМАТИВИ" ООД, ЕИК: 201417931, ЕИК: ИН по ЗДДС: BG 201417931, със седалище и адрес на управление област Пловдив, община Пловдив, гр. Пловдив, 4000, район р-н Южен ул.КУКЛЕНСКО ШОСЕ No 6 - а, тел. 02/8701133, представляван от Павел Стоянов – управител, и наричан по-нататък ИЗПЪЛНИТЕЛ, от друга страна,

(ВЪЗЛОЖИТЕЛЯТ и ИЗПЪЛНИТЕЛЯТ наричани заедно „Страните", а всеки от тях поотделно „Страна")

На основание чл. 112 от Закона за обществените поръчки („ЗОП") и Решение (Заповед) № ОП-136/28.05.2019 г. на ВЪЗЛОЖИТЕЛЯ за определяне на ИЗПЪЛНИТЕЛ на обществена поръчка с предмет: „Доставка на нови сървъри, настолни компютри, плоски дисплеи, преносими компютри, мултифункционални устройства, принтери, скенери, мрежово оборудване за нуждите на Технически университет – София", открита с решение № ОП-10/08.01.2019 г. на Ректора на Техническия университет – София,
се сключи този договор („**Договора/Договорът**") за възлагане на обществена поръчка с предмет: **„Доставка на нови сървъри, настолни компютри, плоски дисплеи, преносими компютри, мултифункционални устройства, принтери, скенери, мрежово оборудване за нуждите на Технически университет – София", по обособена позиция № 4, с наименование „Доставка на нови принтери и скенери", както следва:**

I. Предмет на договора

Чл. 1. Възложителят възлага, а Изпълнителят приема да изпълни срещу възнаграждение дейностите от предмета на поръчката съгласно **Техническата спецификация на Въложителя за обособената позиция (Приложения № 1), Техническото предложение на Изпълнителя за обособената позиция (Приложение № 2) и Ценово предложение на**

Изпълнителя за обособената позиция (Приложение № 3), неразделна част от Договора и в съответствие с изискванията на настоящия Договор.

II. Цена и начин на плащане

Чл. 2. (1) За изпълнението на предмета на Договора, Възложителят се задължава да заплати на Изпълнителя обща цена в размер на 11803.58 лева без ДДС (*с думи*: единадесет хиляди осемстотин и три лева и петдесет и осем стотинки) или 14164,30 лева (*с думи*: четиринадесет хиляди сто шестдесет и четири лева и тридесет стотинки) с включен ДДС, съгласно Ценовото му предложение (Приложение № 3), неразделна част от настоящия Договор.

(2) Посочената в ал. 1 цена е крайна и включва всички разходи и възнаграждения на Изпълнителя за изпълнение на предмета на настоящия Договор - всички разходи за цялостното и качествено изпълнение на нейния предмет, в това число стойността на разходите за опаковка, транспортни разходи франко адреса, посочен от Възложителя, товаро-разтоварителни разходи, разходи за гаранционно поддържане и всички други разходи, необходими за изпълнение на поръчката, съобразно Техническото предложение (Приложение № 2) и Ценовото предложение (Приложение № 3) на Изпълнителя и в съответствие с документацията за участие.

(3) Заплащането на цената по договора ще се извърши в срок до 30 (тридесет) дни след като при Възложителя са налични надлежно съставени и подписани следните документи, кумулативно:

а) двустранно подписан без забележки Приемо-предавателен протокол и

б) Оригинална фактура за стойността на извършената. Фактурирането и плащането ще се осъществява поотделно за съответната таблица, посочена в Техническата спецификация. Във фактурата задължително се посочва номера на настоящия договор и номера на съответния договор по ФНИ/НИС, посочен в Техническата спецификация. Данните за фактуриране ще бъдат предоставени на Изпълнителя при сключването на договора.

(4) Разплащането се извършва за действително изпълнени доставки по оферираните и договорени единични цени, посочени в Ценовото предложение на изпълнителя – Приложение № 3 към договора.

(5) Плащането се извършва в български лева, с платежно нареждане по следната банкова сметка, посочена от Изпълнителя:

Банка: ЮРОБАНК БЪЛГАРИЯ АД;
BIC код: BPBIBGSF;
IBAN: BG37 BPBI 7945 1064 5766 01

(6) Изпълнителят е длъжен да уведомява писмено Възложителя за всички последващи промени на банковата му сметка в срок 5 (пет) дни считано от момента на промяната. В случай че Изпълнителят не уведоми Възложителя в този срок, счита се, че плащанията, по посочената в настоящия член банкова сметка са надлежно извършени.

(7) Преведените средства от ВЪЗЛОЖИТЕЛЯ, но неусвоени от ИЗПЪЛНИТЕЛЯ, както и

натрупаните лихви, глоби и неустойки в изпълнение на настоящия договор, подлежат на възстановяване на ВЪЗЛОЖИТЕЛЯ.

III.СРОК, МЯСТО И УСЛОВИЯ НА ИЗПЪЛНЕНИЕ

Чл. 3. (1) Настоящият Договор влиза в сила от датата на подписването му и от двете страни.

(2) Срокът за извършване на доставките, предмет на договора, е до 45 календарни дни, считано от датата на сключване на договора.

(3) Мястото на доставка е франко склада на Възложителя с адрес:

- до склада на ТУ-София, гр. София, бул. „Св. Кл. Охридски" № 8.
- до склада на Филиал Пловдив към ТУ-София, гр. Пловдив, бул. „Цанко Дюстабанов", № 25.

Товаро-разтоварните дейности ще бъдат извършвани от ИЗПЪЛНИТЕЛЯ и за негова сметка.

(4) Действително извършените доставки, предмет на поръчката, задължително се проверяват на място преди да се приемат от Възложителя.

(5) Изпълнението на доставките, предмет на договора, се удостоверява с подписване на приемо-предавателен протокол.

(6) При констатиране на явни несъответствия, по смисъла на ал. 7, Възложителят има право да откаже да подпише приемо-предавателен протокол. В тези случаи, Страните подписват констативен протокол, в който се описват констатираните несъответствия, съобразно ал. 7. След отстраняване на несъответствията, Страните подписват окончателен двустранен Приемо-предавателен протокол.

(7) При „несъответствия" (явни или скрити дефекти, липси, недостатъци, несъответствия с Техническата спецификация на Възложителя и/или Техническото предложение на Изпълнителя) се прилага някой от следните варианти:

(а) Изпълнителят заменя съответният продукт с такъв, притежаващ характеристиките в Техническата спецификация или по-високи, само в случай че последното не води до промяна на предмета на поръчката и цената по Договора, посочена в Ценовата оферта на Изпълнителя или

(б) Изпълнителят отстранява несъответствието в срок и по ред, посочени в констативния протокол.

(8) В случай че несъответствието е толкова съществено, че прилагането на някой от вариантите по ал. 7 ще доведе до промяна на предмета на поръчката, или в случай че Изпълнителят забави изпълнението на договора или отстраняването на несъответствията с повече от 3 (три) работни дни, от предвидения в чл. 3, ал. 2 срок, съответно от срока, посочен

в констативния протокол, Възложителят има право да прекрати Договора, както и право да получи неустойка в размер на сумата по гаранцията за изпълнение на Договора.

(9) Подписването без забележки на окончателен приемо-предавателния протокол по чл. 3, ал. 5 или ал. 6 има силата на приемане на изпълнението от страна на Възложителя, освен в случаите на "скрити Несъответствия", които не могат да бъдат установени при обикновения преглед или на несъответствия, проявили се в рамките на гаранционния срок. Приемането на изпълнението с Приемо-предавателния протокол няма отношение към установените впоследствие в гаранционния срок несъответствия, които Изпълнителят е длъжен да отстрани за своя сметка.

(10) Собствеността и риска от случайно повреждане или погиване върху оборудването, предмет на договора, преминава от Изпълнителя върху Възложителя от датата на приемането им, вписана в Приемо-предавателния протокол, удостоверяващ доставката.

(11) В случаите на несъответствия, посочени в констативния протокол по ал. 6, Възложителят не дължи заплащане на цената по чл. 2, ал. 1 преди отстраняването им и изпълненията на останалите условия за плащане, предвидени в Договора.

(12) Когато Изпълнителят е сключил договор/договори за подизпълнение, работата на подизпълнителите се приема от Възложителя в присъствието на Изпълнителя и подизпълнителя *(разпоредбите за подизпълнител са неприложими, тъй като в офертата на избрания изпълнител не е предложено използването на подизпълнител/и).*

IV. <u>Права и задължения на Изпълнителя</u>

Чл. 4. (1) ИЗПЪЛНИТЕЛЯТ има право:

1. да иска от Възложителя необходимото съдействие за осъществяване на работата по Договора, включително предоставяне на нужната информация и документи за изпълнение на Договора;
2. при точно и навременно изпълнение на задълженията си по настоящия Договор, Изпълнителят има право да получи цената по Договора, съгласно определения начин на плащане.

(2) Изпълнителят се задължава:

1. да извърши дейностите, предмет на настоящия договор съгласно Техническата спецификация на Възложителя и Техническото предложение на Изпълнителя. В случай на спиране на производството на предлаганите продукти след определяне на лицето за изпълнител или по време на изпълнение на договора, поради внедряване на нови технологии, изпълнителят се задължава да достави оборудване със същите или по-добри характеристики.
2. да достави оборудване, което съответства точно по вид, стандарт и качество на изискванията, посочени в документацията за участие в процедурата и на договорните условия. Изпълнителят гарантира, че доставените по този договор продукти са оригинални, нови и неупотребявани, в оригинална фабрична опаковка.

3. да достави оборудване, което отговаря на изискванията за безопасност и на стандартите, посочени от ВЪЗЛОЖИТЕЛЯ в документацията за участие в процедурата. В случай че не са посочени приложими стандарти, се прилагат стандартите, приети в страната на произход на техническото оборудване или съответните международно признати стандарти. Такива международно признати стандарти са последните, издадени от съответната компетентна институция.
4. да осигури такава опаковка на оборудването, която да го предпази от повреждане и/или унищожаване по време на транспортирането до мястото на изпълнението, посочено в договора. Изпълнителят носи отговорност за всички щети, произтичащи от некачествена опаковка или неправилно опаковане на оборудването, предмет на доставката.
5. стойността на опаковката, маркировката и документацията отвън и отвътре на опаковките е включена в договорната цена и стриктно съответства на всички международно приети стандарти и изисквания за такива продукти.
6. маркировката на доставяното оборудване следва да съдържа серийния им номер и/или номера на гаранционната им карта.
7. при доставката Изпълнителят се задължава да посочи линк (в декларация свободен текст) към официалната страница на производителя на оборудването с техните драйвери, както и техническата и експлоатационна документация, да представи гаранционни карти и списък със серийните номера на доставената техника в електронен вид на допълнително посочена от Възложителя електронна поща.
8. Изпълнителят гарантира безвъзмездното и безпроблемно ползване от страна на ВЪЗЛОЖИТЕЛЯ на вградените в оборудването части за целия период на експлоатацията им, като се задължава да не предявява претенции към Възложителя за лицензионни права върху тях.
9. да обезщетява в пълен размер Възложителя по искове на трети страни за нарушаване на патентни или авторски права, права върху търговски марки или промишлени образци, произтичащи от използването на оборудването или части от тях от страна на Възложителя.
10. при изпълнение на задълженията си по този договор да спазва изискванията на действащите в страната нормативни актове за техническа безопасност, за безопасност на труда, за пожарна безопасност, както и съответните нормативни актове, норми и стандарти, отнасящи се до предмета на настоящия договор.
11. Изпълнителят носи пълна имуществена отговорност за причинени вреди на Възложителя от свои виновни действия или бездействия.
12. да извършва гаранционно поддържане при условията на настоящия договор; да отстранява за своя сметка и в договорените срокове всички несъответствия на оборудването, проявени и/или открити в рамките на гаранционния срок, констатирани и предявени по реда на настоящия Договор.
13. в случай, че е посочил, че ще ползва подизпълнител при изпълнение на поръчката, в срок до три дни от сключването на договор за подизпълнение или на допълнително споразумение за замяна на посочен в офертата подизпълнител изпълнителят изпраща копие на договора или на допълнителното споразумение на възложителя заедно с доказателства, че са изпълнени условията по чл. 66, ал. 2 и 11 ЗОП *(разпоредбите за подизпълнител са неприложими, тъй като в*

офертата на избрания изпълнител не е предложено използването на подизпълнител/и).

14. няма право да прехвърля своите права или задължения по настоящия Договор на трети лица, освен в случаите предвидени в ЗОП.

V. ПРАВА И ЗАДЪЛЖЕНИЯ НА ВЪЗЛОЖИТЕЛЯ

Чл. 5. (1) Възложителят има право да:

1. иска от ИЗПЪЛНИТЕЛЯ да изпълни възложената поръчка, в срок и без отклонения от договорените изисквания, както и по реда и условията на този договор;
2. получава информация по всяко време относно подготовката, хода и организацията по изпълнението на Договора;
3. направи рекламация, при условията посочени в настоящия Договор;
4. изисква от Изпълнителя замяната на несъответстващо с Техническата спецификация и/или дефектно оборудване само при условията на настоящия Договор, както и отстраняване на Несъответствия по реда и в сроковете, определени в настоящия Договор и в условията по гаранцията;
5. извърши оглед при приемането на оборудването;
6. откаже подписването на констативния и/или приемо-предавателния протокол, когато Изпълнителят не спазва изискванията на Договора и Техническата спецификация, докато Изпълнителят не изпълни изцяло своите задължения съгласно условията на Договора, или да откаже да изплати частично или изцяло договорената цена;
7. изисква от Изпълнителя да сключи и да му представи договори за подизпълнение с посочените в офертата му подизпълнители *(разпоредбите за подизпълнител са неприложими, тъй като в офертата на избрания изпълнител не е предложено използването на подизпълнител/и)*.

(2) Възложителят се задължава да:

1. се задължава да заплати общата цена по чл. 2, ал. 1 от този Договор, съгласно условията и по начина, посочен в него;
2. да приеме изпълнението на договора, по реда, условията и сроковете на този договор;
3. следи за извършването на гаранционна поддръжка на обзавеждането в рамките на гаранционния срок, при условията и сроковете на този Договор;
4. да не разпространява под каквато и да е форма всяка предоставена му от Изпълнителя информация, имаща характер на търговска тайна и изрично упомената от Изпълнителя като такава в представената от него оферта.

VI. ГАРАНЦИОННА ОТГОВОРНОСТ И ГАРАНЦИОННО ПОДДЪРЖАНЕ

Чл.6. (1) Гаранционният срок на оборудването е съгласно Техническото предложение на Изпълнителя, приложение към настоящия договор.

(2) Началото на всички гаранционни срокове започва да тече от датата на подписване на двустранен приемо – предавателен протокол без забележки.

(3) В рамките на гаранционния срок Изпълнителят отстранява със свои сили и средства всички повреди и/или несъответствия, съответно подменя дефектирали части и/или компоненти с нови.

(4) в срок от 3 (три) работни дни след получаване от Възложителя или от упълномощен от него представител на уведомление (по телефон, факс или e-mail) за несъответствие на продуктите с Техническото предложение, без допълнително заплащане от ВЪЗЛОЖИТЕЛЯ, да отстрани несъответствието. Гаранционният срок не тече и се удължава с времето, през което оборудването е при Изпълнителя за отстраняване на дефект/несъответствие/повреда.

(5) ИЗПЪЛНИТЕЛЯТ е длъжен да извършва със свои средства (включително транспорт) гаранционен ремонт, на място, при Възложителя, а само когато това е невъзможно – в сервиз. В случай, че ремонтът е по-дълъг от 3 (три) работни дни, ИЗПЪЛНИТЕЛЯТ предоставя безвъзмездно за ползване на Възложителя работещи оборотни продуктите от същия или по-висок клас като ремонтираните. Всички разходи по отстраняването на проблем, ремонт или замяната на дефектирали части и устройства, както и транспортирането на оборудването от месторазположението им при Възложителя до сервиза и обратно са за сметка на Изпълнителя. Всички разходи във връзка с горното, са за сметка на Изпълнителя. Приемането на ремонтираното/новото оборудване се удостоверява с двустранно подписан протокол.

VII. ГАРАНЦИЯ ЗА ИЗПЪЛНЕНИЕ

чл. 7 (1) Изпълнителят гарантира изпълнението на произтичащите от настоящия Договор свои задължения с гаранция за изпълнение в размер на 5 % (пет процента) от стойността на Договора по чл. 2, ал. 1 или сумата от 590,20 (петстотин и деветдесет лева и двадесет стотинки).

(2) Изпълнителят представя документ за гаранция за изпълнение на Договора към датата на сключването му. Изпълнителят избира формата на гаранцията измежду една от следните: парична сума внесена по банковата сметка на Възложителя; банкова гаранция или застраховка, както следва:

1. Когато гаранцията се представя във вид на парична сума, тя се внася по следната банкова сметка на Технически университет - София:

Банка: БНБ

Банков код (BIC): BNBGBGSD

Банкова сметка (IBAN): BG 80 BNBG 9661 3300 1036 01

Всички банкови разходи, свързани с преводите на сумата са за сметка на Изпълнителя

2. Когато Изпълнителят представя банкова гаранция се представя оригиналът ѝ, като тя е безусловна, неотменяема и непрехвърляема като покрива 100 % (*сто процента*) от стойността на гаранцията за изпълнението му със срок на валидност 30 (тридесет) дни след изтичане на последния по продължителност гаранционен

срок. В случай на учредяване на банкова гаранция, тя да съдържа условие, че при първо поискване банката следва да заплати сумата по гаранцията независимо от направените възражения и защита, възникващи във връзка с основните задължения. Всички банкови разходи, свързани с поддържането на превода на гаранцията, включително при нейното възстановяване, са за сметка на Изпълнителя.

3. Когато представя застраховка - застраховката, която обезпечава изпълнението, чрез покритие на отговорността на Изпълнителя, е със срок на валидност 30 (тридесет) дни след изтичане на последния по продължителност гаранционен срок. Възложителят следва да бъде посочен като трето ползващо се лице по тази застраховка. Застраховката следва да покрива отговорността на Изпълнителя при пълно или частично неизпълнение на Договора и не може да бъде използвана за обезпечение на неговата отговорността по друг договор. Разходите по сключването на застрахователния договор и поддържането на валидността на застраховката за изисквания срок, както и по всяко изплащане на застрахователно обезщетение в полза на възложителя, при наличие на основание за това, са за сметка на Изпълнителя.

(3) Гаранцията за изпълнение на договора се освобождава както следва:

1. 4% от стойността по чл. 2, ал. 1- в срок до 30 (тридесет) дни след подписване на приемо-предавателен протокол по чл. 3, ал. 5 и подадена молба от ИЗПЪЛНИТЕЛЯ, в случай че не е налице някоя от хипотезите за задържането ѝ съгласно този договор;
2. 1 % от стойността по чл. 2, ал. 1 - в срок до 30 (тридесет) дни след изтичане на последния по продължителност гаранционен срок.

(4) Ако Изпълнителят е представил банкова гаранция за изпълнение на Договора, преди частичното ѝ освобождаване следва да представи гаранция за изпълнение в остатъчния изискуем по Договора размер на гаранцията след приспадане на сумата по ал. 3, т. 1.

(5) Ако Изпълнителят е внесъл гаранцията за изпълнение на Договора по банков път, Възложителят освобождава съответната част от нея в срока и при условията на ал. 3.

(6) Възложителят не дължи лихви, такси, комисионни или каквито и да било други плащания върху сумите по предоставената гаранция, независимо от формата, под която е предоставена.

(7) Гаранцията не се освобождава от Възложителя, ако в процеса на изпълнение на Договора е възникнал спор между Страните относно неизпълнение на задълженията на Изпълнителя и въпросът е отнесен за решаване пред съд. При решаване на спора в полза на Възложителя той може да пристъпи към задържане на гаранцията.

(8) Възложителят има право да задържи изцяло или частично гаранцията за изпълнение, при пълно или частично неизпълнение на задълженията по настоящия Договор

от страна на Изпълнителя и/или при разваляне или прекратяване на настоящия Договор по вина на Изпълнителя. В тези случаи, Възложителят има право да задържи от гаранцията за изпълнение суми, покриващи отговорността на Изпълнителя за неизпълнението.

(9) Възложителят има право да задържа от сумите по гаранцията за изпълнение суми, равни на размера на начислените неустойки и обезщетения по настоящия Договор, поради непълно или частично изпълнение на задълженията на Изпълнителя.

(10) В случай на задържане от Възложителя на суми от гаранциите, Изпълнителят е длъжен в срок до 5 (пет) дни да допълни съответната гаранция до размера ѝ, уговорен в чл. 7, ал. 1, като внесе усвоената от Възложителя сума по сметка на Възложителя, или учреди банкова гаранция за сума в размер на усвоената или да застрахова отговорността си до размера в чл. 7, ал. 1.

VIII. НЕУСТОЙКИ

Чл. 8 (1) При неизпълнение на задълженията по настоящия договор неизправната страна дължи на изправната обезщетение за причинени вреди при условията на действащото българско законодателство. Дължимите неустойки, уговорени в настоящия договор, не лишават страните от възможността да търсят обезщетение за вреди в по-голям размер по общия исков ред.

(2) При забавено изпълнение на задължения по Договора от страна на Изпълнителя в нарушение на уговорените в този Договор срокове, същият заплаща на Възложителя неустойка в размер на 0,2 % от сумата по чл. 2, ал. 1 за всеки просрочен ден, но не повече от 10 % от цената по чл. 2, ал. 1.

(3) При забава на Възложителя за изпълнение на задълженията му за плащане по Договора, същият заплаща на Изпълнителя неустойка в размер на 0,2 % от дължимата сума за всеки просрочен ден, но не повече от 10 % от размера на забавеното плащане.

(4) При частично неизпълнение и/или лошо изпълнение на възложената работа Изпълнителят дължи неустойка в размер на 10 % от стойността на договора.

(5) При системно (три и повече пъти) неизпълнение на задълженията за гаранционно поддържане по време на гаранционния срок, Изпълнителят дължи на Възложителя, неустойка в размер на 2 % от цената на договора по чл. 2, ал. 1.

(6) При пълно неизпълнение на задълженията за гаранционно поддържане по време на гаранционния срок, Изпълнителят дължи на Възложителя неустойка в размер на 2 % от цената на договора по чл. 2, ал. 1.

(7) Неустойките се заплащат незабавно, при поискване от Възложителя, по следната банкова сметка:

Банка: БНБ

Банков код (BIC): BNBGBGSD

Банкова сметка (IBAN): BG 80 BNBG 9661 3300 1036 01

В случай че банковата сметка на Възложителя не е заверена със сумата на неустойката в срок от 14 дни от искането на Възложителя за плащане на неустойка, Възложителят има право да задържи съответната сума от гаранцията за изпълнение.

(8) Изплащането на неустойката не лишава изправната страна от правото да търси реално изпълнение и обезщетение за претърпени вреди.

IX. ПОДИЗПЪЛНИТЕЛИ *(разпоредбите за подизпълнител са неприложими, тъй като в офертата на избрания изпълнител не е предложено използването на подизпълнител/и)*

Чл. 9. (1) За извършване на дейностите по Договора, Изпълнителят има право да ползва само подизпълнителите, посочени от него в офертата, въз основа на която е избран за Изпълнител.

(2) Участието на подизпълнителите в цената за изпълнение на Договора не може да бъде различно от посоченото в офертата на Изпълнителя.

(3) Изпълнителят може да извършва замяна на посочените подизпълнители за изпълнение на Договора, както и да включва нови подизпълнители в предвидените в ЗОП случаи и при предвидените в ЗОП условия.

(4) Независимо от използването на подизпълнители, отговорността за изпълнение на настоящия Договор и на Изпълнителя.

(5) Сключването на договор с подизпълнител, който не е обявен в офертата на Изпълнителя и не е включен по време на изпълнение на Договора по предвидения в ЗОП ред или изпълнението на дейностите по договора от лице, което не е подизпълнител, обявено в офертата на Изпълнителя, се счита за неизпълнение на Договора и е основание за едностранно прекратяване на Договора от страна на Възложителя и за усвояване на пълния размер на гаранцията за изпълнение.

(6) При сключването на Договорите с подизпълнителите, оферирани в офертата на Изпълнителя, последният е длъжен да създаде условия и гаранции, че:

- приложимите клаузи на Договора са задължителни за изпълнение от подизпълнителите;
- действията на Подизпълнителите няма да доведат пряко или косвено до неизпълнение на Договора;
- при осъществяване на контролните си функции по договора Възложителят ще може безпрепятствено да извършва проверка на дейността и документацията на подизпълнителите.

(7) Когато частта от поръчката, която се изпълнява от подизпълнител, може да бъде предадена като отделен обект на Изпълнителя или на Възложителя, Възложителят заплаща възнаграждение за тази част директно на подизпълнителя.

(8) Разплащанията по ал. 7 се осъществяват въз основа на искане, отправено от подизпълнителя до Възложителя чрез Изпълнителя, който е длъжен да го предостави на Възложителя в 15-дневен срок от получаването му.

(9) Към искането по ал. 8 Изпълнителят предоставя становище, от което да е видно дали оспорва плащанията или част от тях като недължими.

(10) Възложителят има право да откаже плащане по ал. 7, когато искането за плащане е оспорено, до момента на отстраняване на причината за отказа.

X. УСЛОВИЯ ЗА ПРЕКРАТЯВАНЕ И РАЗВАЛЯНЕ НА ДОГОВОРА

чл. 10. (1) Настоящият Договор се прекратява в следните случаи:

1. с изпълнението му;
2. по взаимно съгласие на Страните, изразено в писмена форма;
3. когато са настъпили съществени промени във финансирането на обществената поръчка – предмет на Договора, извън правомощията на Възложителя, които той не е могъл или не е бил длъжен да предвиди или да предотврати – с писмено уведомление, веднага след настъпване на обстоятелствата, като в този случай Възложителят на дължи неустойки, лихви, обезщетения и пропуснати ползи на Изпълнителя или каквито и да е други разходи, направени от страна на Изпълнителя;
4. при виновно неизпълнение на задълженията на една от страните по договора – със седемдневно писмено предизвестие от изправната до неизправната страна;
5. при настъпване на невиновна невъзможност за изпълнение, непредвидено или непредотвратимо събитие от извънреден характер, възникнало след сключването на Договора;
6. при условията на чл. 118 от ЗОП.

(2) Възложителят може да прекрати Договора едностранно, без предизвестие с уведомление, изпратено до Изпълнителя:

1. когато Изпълнителят забави изпълнението на задължение по настоящия Договор с повече от 30 (тридесет) дни;
2. не изпълни точно задълженията си по чл. 1 от договора;
3. при системно (три и повече пъти) неизпълнение на задълженията на Възложителя за гаранционно поддържане и/или извършване на гаранционни ремонти или при пълно неизпълнение на задълженията на Възложителя за гаранционно поддържане и/или извършване на гаранционни ремонти;
4. използва подизпълнител, без да е декларирал това в документите за участие, или

използва подизпълнител, който е различен от този, който е посочен, освен в случаите, в които замяната, съответно включването на подизпълнител е извършено със съгласието на Възложителя и в съответствие със ЗОП и настоящия Договор *(разпоредбите за подизпълнител са неприложими, тъй като в офертата на избрания изпълнител не е предложено използването на подизпълнител/и).*

(4) Прекратяването става след уреждане на финансовите взаимоотношения между Страните за извършените от страна на Изпълнителя и одобрени от Възложителя дейности по изпълнение на Договора.

(5) Възложителят може да развали Договора по реда и при условията предвидени в него или в приложимото законодателство.

XI. НЕПРЕОДОЛИМА СИЛА

Чл.11 (1) Страните се освобождават от отговорност за неизпълнение на задълженията си по договора, когато невъзможността за изпълнение се дължи на непреодолима сила. Ако страната е била в забава, тя не може да се позовава на непреодолима сила. Непреодолима сила е непредвидимо или непредотвратимо събитие от извънреден характер, възникнало след сключване на договора.

(2) Страната, която не може да изпълни задължението си поради непреодолима сила, в срок от седем календарни дни от настъпването на съответното събитие, уведомява писмено другата страна за това обстоятелство. В същия срок с препоръчана поща или чрез куриерска служба страната, позоваваща се на непреодолима сила, трябва да изпрати на другата страна писмено потвърждение за възникването ѝ, изходящо от официален орган. При неуведомяване се дължи обезщетение за настъпилите от това вреди.

(3) Докато трае непреодолимата сила, изпълнението на задълженията и на свързаните с тях насрещни задължения спира. Съответните срокове за изпълнение се удължават с времето, през което е била налице непреодолима сила.

(4) Ако непреодолимата сила трае толкова дълго, че някоя от страните вече няма интерес от изпълнението, тя има право да прекрати договора с писмено уведомление до другата страна.

XII. ДОПЪЛНИТЕЛНИ РАЗПОРЕДБИ

Чл. 12 (1) За всички неуредени в настоящия Договор въпроси се прилага действащото българско законодателство.

(2) Упълномощени представители на Страните, които могат да приемат и правят изявления по изпълнението на настоящия Договор са:

ЗА ВЪЗЛОЖИТЕЛЯ:

за ТУ-София:
маг. инж. Цветелина Цекова - експерт, ЦИР, Телефон: 965-2604, Email: tzveta@tu-sofia.bg
маг. инж. Георги Цочев – експерт, ЦИР, Телефон: 965-2604, Email: tzveta@tu-sofia.bg
за ТУ-София-филиал Пловдив:
Цветан Петров – главен секретар ,филиал Пловдив, Телефон: 032/659 554, Email: crs@tu-plovdiv.bg
инж. Христо Христев – системен администратор, филиал Пловдив, Телефон: 032/659 595, Email: crs@tu-plovdiv.bg

ЗА ИЗПЪЛНИТЕЛЯ:
Снежинка Цветкова ,Мениджър продажби
Телефон: 028701133,0894285200
Email: sales1_sf@okoffice.bg

(3) Всички съобщения и уведомления, свързани с изпълнението на този Договор, следва да съдържат наименованието и номера на Договора, да бъдат в писмена форма за действителност.

(4) Страните се задължават да се информират взаимно за всяка промяна на правния си статут, адресите си на управление, телефоните и лицата, които ги представляват.

(5) Официална кореспонденция между Страните се разменя на посочените в настоящия Договор адреси на управление, освен ако Страните не се информират писмено за други свои адреси. За дата на съобщението се смята:
- датата на предаването – при връчване на съобщението;
- датата на пощенското клеймо на обратната разписка - при изпращане по пощата;
- датата на приемането - при изпращането по факс или телекс;
- датата на получаването на електронно потвърждение за получаване на изпратено по електронен път известие или 24 часа след датата на изпращане на електронното известие – при изпращане по електронен път.

(6) Всички спорове, породени от този Договор или отнасящи се до него, ще бъдат разрешавани първо по извънсъдебен ред чрез преговори между двете Страни, като в случай на спор, всяка Страна може да изпрати на другата на посочените адреси за кореспонденция по-долу покана за преговори с посочване на дата, час и място за преговори.

(7) В случай на непостигане на договореност по реда на предходната алинея, всички спорове, породени от този Договор или отнасящи се до него, включително споровете, отнасящи се до неговото тълкуване, недействителност, неизпълнение или прекратяване ще бъдат отнасяни за разглеждане и решаване от компетентния съд на Република България по реда на ГПК.

(8) Нищожността на някоя от клаузите по Договора или на допълнително уговорени условия не води до нищожност на друга клауза или на Договора като цяло.

Настоящият договор се състави и подписа в четири еднообразни екземпляра- три за ВЪЗЛОЖИТЕЛЯ и един за ИЗПЪЛНИТЕЛЯ

Неразделна част от настоящия Договор са следните приложения:

Приложение № 1 – Техническа спецификация на Възложителя по обособена позиция № 4;
Приложение № 2 – Техническо предложение на Изпълнителя по обособена позиция № 4;
Приложение № …жение на Изпълнителя по обособена позиция № 4.

ВЪЗЛОЖИТЕЛ:
РЕКТОР: .....
(чл.-кор. проф. …ихов)

Главен счетово
(маг. икон. Мар

ИЗПЪЛНИТЕЛ:
УПРАВИТЕЛ:…
(Павел С

ТЕХНИЧЕСКИ УНИВЕРСИТЕТ – СОФИЯ

ОБРАЗЕЦ № 3-4

Наименование на участника:	*„ОФИС КОНСУМАТИВИ" ООД*
Правно-организационна форма на участника:	*Дружество с ограничена отговорност* *(търговското дружество или обединения или друга правна форма)*
Седалище по регистрация:	*гр. Пловдив, бул. „Кукленско шосе" № 6 А*
ЕИК / Булстат:	*201417931*

До
Технически университет - София
гр. София
Р. България

ЦЕНОВО ПРЕДЛОЖЕНИЕ
ЗА ОБОСОБЕНА ПОЗИЦИЯ № 4

Наименование на поръчката: **„Доставка на нови сървъри, настолни компютри, плоски дисплеи, преносими компютри, мултифункционални устройства, принтери, скенери, мрежово оборудване за нуждите на Технически университет – София"**

Обособена позиция № 4: **Доставка на нови принтери и скенери**

УВАЖАЕМИ ГОСПОДА,

С настоящото представяме нашето ценово предложение за изпълнение предмета на поръчката по обособена позиция № 4, както следва:

№	ОБОРУДВАНЕ СЪГЛАСНО ТЕХНИЧЕСКОТО ПРЕДЛОЖЕНИЕ НА УЧАСТНИКА	МЯРКА	ТУ - СОФИЯ	ФИЛИАЛ ПЛОВДИВ	ЕОС	ПРОГРАМА ЕРАЗЪМ	ОБЩО КОЛИЧЕСТВО	ЕД. ЦЕНА В ЛЕВА БЕЗ ДДС	ОБЩА СТОЙНОСТ В ЛЕВА БЕЗ ДДС
1	2	3	4	5	6	7	8	9	10
1	B2338dw, Lexmark	бр.	16	6	–	–	22	333,19	7330,18
2	B2442dw, Lexmark	бр.	2	5	–	–	7	375,15	2626,05
3	HL-L2312D, Brother	бр.	–	1	–	–	1	115,37	115,37
4	ADS-1600W, Brother	бр.	1	–	–	–	1	434,53	434,53
5	Perfection V19, Epson	бр.	4	2	1	–	7	96,90	678,30
6	ADS-2700W, Brother	бр.	–	–	–	1	1	619,15	619,15
7	ОБЩА ЦЕНА ЗА ОБОСОБЕНА ПОЗИЦИЯ № 4 ПО ЗВЕНА (В ЛЕВА БЕЗ ДДС)*		6903,47	4184,06	96,90	619,15			
	ОБЩА ЦЕНА ЗА ОБОСОБЕНА ПОЗИЦИЯ № 4 (В ЛЕВА БЕЗ ДДС)**								11 803,58
	СЛОВОМ: ЕДИНАДЕСЕТ ХИЛЯДИ ОСЕМСТОТИН И ТРИ ЛЕВА И ПЕТДЕСЕТ И ОСЕМ СТОТИНКИ ЛЕВА БЕЗ ДДС								

*** Общата цена за обособена позиция № 4 по звена (ред 7 за колони 4,5,6,7) е сума от произведението на количеството от съответната колона по предложената единична цена на участника в колона 9.**

**** Общата цена за обособена позиция № 4 е сума от произведението на общото количество в колона 8 по предложената единична цена на участника в колона 9.**

Общата цена на поръчката по обособена позиция № 4 е : 11 803,58 (единадесет хиляди осемстотин и три лева и петдесет и осем стотинки) лева без включен ДДС.

(цифром и словом)

Важно!
Предложената обща цена за изпълнение не може да надвишава максималната прогнозна стойност на поръчката по обособена позиция № 4, посочена в документацията.

1. Посочената цена включва всички разходи по изпълнение на предмета на поръчката по обособена позиция № 4, в това число и разходите за гаранционна поддръжка до изтичане на гаранционните срокове и не подлежи на увеличение.
2. Посочените цени са в лева, без ДДС, закръглени до втория знак след десетичната запетая.
3. При всяка допусната от участника грешка спрямо посочените по-горе условия, когато грешката е установена от комисията за оценка и класиране на офертите на участниците, ще се счита че ценовото предложение на участника не отговаря на предварително обявените условия на възложителя и такъв участник ще бъде отстранен от по-нататъшно участие.
4. Гарантираме, че сме в състояние да изпълним качествено поръчката в пълно съответствие с гореописаната оферта.

Дата 20/ 02/ 2019 г.
Име и фамилия Павел [redacted]
Подпис и печат .....

ОБРАЗЕЦ № 2-4

Наименование на участника:	*„ОФИС КОНСУМАТИВИ" ООД*
Правно-организационна форма на участника:	*(търговското дружество или обединения или друго правна форма)* *Дружество с ограничена отговорност*
Седалище по регистрация:	*гр. Пловдив, бул. „Кукленско шосе" № 6 А*
ЕИК / Булстат:	*201417931*

До
Технически университет - София
гр. София
Р. България

ТЕХНИЧЕСКО ПРЕДЛОЖЕНИЕ
ЗА ОБОСОБЕНА ПОЗИЦИЯ № 4

Наименование на поръчката: **„Доставка на нови сървъри, настолни компютри, плоски дисплеи, преносими компютри, мултифункционални устройства, принтери, скенери, мрежово оборудване за нуждите на Технически университет – София"**

Обособена позиция № 4: **Доставка на нови принтери и скенери**

УВАЖАЕМИ ГОСПОДА,

С настоящото представяме нашето техническо предложение за участие в обществена поръчка с горепосочения предмет по обособена позиция № 4.

Поемаме ангажимент да изпълним предмета на обособената позиция в съответствие с изискванията Ви, посочени в техническата спецификация, както следва:

	Доставка на нови принтери и скенери *(изисквания съгласно Техническата спецификация на Възложителя)*	Предложение на участника		Марка	Количество	Предлагани конкретни технически параметри *
		Марка и модел, производител на предложеното оборудване	Технически и функционални характеристики			
1	2	3	4	5	6	7
	Лазерен принтер 1: **Формат на печат:** максимум А4 **Скорост на печат:** мин 30 стр./мин. **Резолюция:** мин. 1200x1200 dpi **Памет:** мин. 128MB **Свързаност:** USB 2.0 **Окомплектация:** Захранващ кабел и интерфейсен кабел USB с дължина минимум 1.5м. **Допълнителен консуматив:** мин. за 1200 стр. от производителя на принтера **Гаранционен срок:** минимум 24 месеца	Lexmark B2338dw	Формат на печат: А4 Скорост на печат: 36 стр./мин. Резолюция: 1200x1200 dpi Памет: 512 MB Свързаност: USB 2.0 Окомплектация: Захранващ кабел и интерфейсен кабел USB с дължина 1.5м. Допълнителен консуматив: B232000 за 3000 копия от производителя на принтера Гаранционен срок: 48 месеца	бр.	22	от 9 до 12 стр.
	Лазерен принтер 2: **Формат на печат:** максимум А4	Lexmark B2442dw	Формат на печат: А4 Скорост на печат: 40 стр./мин.	бр.	7	от 13 до 16 стр.

	Скорост на печат: минимум 38 стр./мин. **Резолюция:** минимум 1200 x 1200 dpi **Памет:** минимум 256 MB **Свързаност:** минимум 1 x USB 2.0, минимум 1 x RJ45 **Мрежа:** минимум 10/100 BaseT Ethernet **Окомплектация:** Захранващ кабел и интерфейсен кабел USB с дължина минимум 1.5м. **Допълнителен консуматив:** мин. за 3000 стр. от производителя на принтера **Сертификати:** ENERGY STAR или еквивалент **Гаранционен срок:** минимум 24 месеца		Резолюция: 1200 x 1200 dpi Памет: 512 MB Свързаност: 1 x USB 2.0, 1 x RJ45 Мрежа: 10/100/1000 BaseT Ethernet Окомплектация: Захранващ кабел и интерфейсен кабел USB с дължина 1.5м. Допълнителен консуматив: B232000 за 3000 копия от производителя на принтера Сертификати: ENERGY STAR Гаранционен срок: 48 месеца			
	Лазерен принтер 3: **Формат на печат:** максимум А4 **Скорост на печат:** мин 25 стр./мин. **Резолюция:** мин. 600x600 dpi **Автоматичен двустранен печат:** Да **Капацитет на входяща тава за хартия:** минимум 250 листа **Капацитет на стартова тонер касета:** минимум 700 страници **Свързаност:** минимум 1xUSB 2.0 **Окомплектация:** Захранващ кабел и интерфейсен кабел USB с дължина минимум 1.5м. **Сертификати:** ENERGY STAR или еквивалент **Гаранционен срок:** минимум 24 месеца	Brother HL-L2312D	Формат на печат: А4 Скорост на печат: 30 стр./мин. Резолюция: 1200 x 1200 dpi Автоматичен двустранен печат: Да Капацитет на входяща тава за хартия: 250 листа Капацитет на стартова тонер касета: 1200 страници Свързаност: 1xUSB 2.0 Окомплектация: Захранващ кабел и интерфейсен кабел USB с дължина 1.5м. Сертификати: ENERGY STAR Гаранционен срок: 36 месеца	**бр.**	**1**	**от 17 до 21 стр.**
	Скенер 1: **Тип:** Dual CIS - двустранно сканиране с едно минаване на листа; **Медия:** Различни видове хартия. Визитки и пластмасови карти, Пликове **Размер на медията:** A4, A5, A6, B5, B6, Letter, Custom Sizes, Long Paper Scanning **Скорост на сканиране, черно:** минимум 18 стр./мин. (A4, 300 dpi); **Скорост на сканиране, цветно:** минимум 18 стр./мин. (A4, 300 dpi); **Резолюция на сканиране:** минимум 600x600dpi (optical) и минимум 1200x1200 dpi (interpolated); **Листоподаващо устройство:** ADF с капацитет минимум	Brother ADS-1600W	Тип: Dual CIS - двустранно сканиране с едно минаване на листа; Медия: Различни видове хартия. Визитки и пластмасови карти, Пликове Размер на медията: A4, A5, A6, B5, B6, Letter, Custom Sizes, Long Paper Scanning Скорост на сканиране, черно: 18 стр./мин. (A4, 300 dpi); Скорост на сканиране, цветно: 18 стр./мин. (A4, 300 dpi); Резолюция на сканиране: 600x600dpi (optical) и 1200x1200 dpi (interpolated); Листоподаващо устройство: ADF с капацитет 20 листа	**бр.**	**1**	**от 22 до 23 стр.**

	20 листа **Двустранно сканиране:** Да **Методи на сканиране:** Scan to USB, E-mail, OCR, File, Image, searchable PDF, Mobile phones; **Сканиране на дълги документи:** минимум до 200mm ширина и минимум до 800mm дължина **Интерфейс:** минимум 1xUSB 2.0 **Мрежа:** Безжична мрежа 802.11b/g/n **Натоварване:** минимум 500 страници дневно **Съвместими операционни системи:** Windows и Mac OS **Окомплектация:** Захранващ кабел, интерфейсен кабел USB с дължина минимум 1.5м., OCR софтуер и софтуер предоставен от производителя за работа със скенера **Сертификати:** ENERGY STAR или еквивалент **Гаранционен срок:** минимум 24 месеца		Двустранно сканиране: Да Методи на сканиране: Scan to USB, E-mail, OCR, File, Image, searchable PDF, Mobile phones; Сканиране на дълги документи: до 215.9mm ширина и до 863mm дължина Интерфейс: 1xUSB 2.0 Мрежа: Безжична мрежа 802.11b/g/n Натоварване: 500 страници дневно Съвместими операционни системи: Windows и Mac OS Окомплектация: Захранващ кабел, интерфейсен кабел USB с дължина 1.5м., OCR софтуер и софтуер предоставен от производителя за работа със скенера Сертификати: ENERGY STAR Гаранционен срок: 36 месеца			
	<u>Скенер 2:</u> **Тип:** Плосък **Формат на сканиране:** максимум А4 **Резолюция на сканиране:** 4800 x 4800 dpi **Свързаност:** минимум 1 x USB 2.0 **Двустранно сканиране:** Не **Окомплектация:** Захранващ кабел и интерфейсен кабел USB с дължина минимум 1.5м. **Сертификати:** ENERGY STAR или еквивалент **Гаранционен срок:** минимум 24 месеца	Epson Perfection V19	Тип: Плосък Формат на сканиране: А4 Резолюция на сканиране: 4800 x 4800 dpi Свързаност: 1 x USB 2.0 Двустранно сканиране: Не Окомплектация: Захранващ кабел и интерфейсен кабел USB с дължина 1.5м. Сертификати: ENERGY STAR Гаранционен срок: 24 месеца	бр.	7	**от 24 до 26 стр.**
	<u>Скенер 3:</u> **Тип:** Sheet-feed **Формат на сканиране:** максимум А4 **Скорост на сканиране:** минимум 20 стр./мин. (300 dpi color) **Разделителна способност:** минимум 600 x 600 dpi **Листоподаващо устройство:** ADF с капацитет минимум 50 листа стандартна хартия **Двустранно сканиране:** Да (Single Pass) **Степен на сивото:** минимум 256 **Дълбочина на цвета:** минимум 24 bit (external) **Формати на файлове:** PDF Searchable, PDF Image only;	Brother ADS-2700W	Тип: Sheet-feed Формат на сканиране: А4 Скорост на сканиране: 35 стр./мин. (300 dpi color) Разделителна способност: 600 x 600 dpi Листоподаващо устройство: ADF с капацитет 50 листа стандартна хартия Двустранно сканиране: Да (Single Pass) Степен на сивото: 256 Дълбочина на цвета: 24 bit (external) Формати на файлове: PDF Searchable, PDF Image only; PDF/A, JPEG, TIF, Editable Word	бр.	1	**от 27 до 32 стр.**

	PDFF/A, JPEG, TIF, Editable Word Documents **Свързаност:** минимум 1 x USB 2.0 **Окомплектация:** Захранващ кабел и интерфейсен кабел USB с дължина минимум 1.5м. **Сертификати:** ENERGY STAR или еквивалент **Гаранционен срок:** минимум 24 месеца		Documents Свързаност: 1 x USB 2.0 Окомплектация: Захранващ кабел и интерфейсен кабел USB с дължина 1.5м. Сертификати: ENERGY STAR Гаранционен срок: 36 месеца			

****В колона „Препратки към техническите параметри" се посочва номер на страницата от Техническото предложение, на която е приложено кратко описание и/или технически материали на български език на предлаганото оборудване предмет на обособената позиция. Посочените от участника материали трябва да доказват основните технически параметри на изделията, без цени.***

1. Срокът на доставка е **до 45 дни, считано от датата на регистриране на договора в Деловодството на Възложителя.**
2. Декларирам, че доставеното оборудване ще бъде оригинално, т.е. същото е продукт на производителя на съответната марка.
3. Декларирам, че оборудването ще бъде ново, неупотребявано, в оригинални фабрични опаковки и фигурира в актуалната продуктова листа на съответния производител, както и че не е свалено от производство към датата, определена за краен срок за подаване на оферти, посочена в обявлението.
4. Декларирам, че предложеното оборудване е в съответствие с международните, европейските и на Република България изисквания за радиочестотни смущения, електромагнитна съвместимост, безопасност и нива на шум.
5. Декларирам, че доставеното оборудване, принадлежности и софтуер отговарят на всички изисквания в Република България и/или ЕС относно техническа експлоатация, пожаро-безопасност, норми за безопасност и включване към електрическата мрежа.
6. Декларирам, че ако законовите изисквания налагат дадено устройство или модул или принадлежност или софтуер да има лицензза ползване издаден от съответните контролни органи в Република България, то тези лицензи ще бъдат представени.
7. Декларирам, че доставеното оборудване ще бъде окомплектовано с всички необходими силови, интерфейсни и други кабели, адаптери и аксесоари, необходими за нормалната му работа.

   Декларирам, че захранването, силовите кабели и кабелните накрайници на силовите кабели са предвидени за експлоатация и отговарят на изискванията в Република България.

9. Декларирам, че всички предложени устройства имат осигурена безплатна гаранционна поддръжка на мястото на експлоатация за период не по-къс от посочения в настоящото техническо предложение. Гаранцията включва всички разходи (за резервни части, аксесоари, материали, труд, транспорт и т.н.) за периода на гаранционния срок.
10. Декларирам, че всички предложени устройства са комплектувани с необходимия хардуер, модули, кабели, софтуер, лицензи и др., така че да са работоспособни и да изпълняват функциите, заложени в спецификацията. Ако се окаже, че устройство не може да изпълнява дадена функция поради недостиг или липса на хардуерен модул, софтуер или лицена, то съответните елементи ще бъдат доставени безплатно.
11. Декларирам, че в случай на спиране на производството на предлаганото оборудване по време на процедурата, поради внедряване на нови технологии, трябва да предложа оборудване със същите или по-добри характеристики от актуалната продуктова листа на съответния производител.
12. Предлагам следната схема за приемане на заявки и реакция при възникване на проблеми: изградени help-desk система и/или единен сервизен телефонен номер за получаване и обработка на заявките при възникване на проблеми и посочено лице за контакт:

За управление на гаранционното обслужване и получаването на рекламации е предвидена следната процедура:

- за организиране на гаранционното обслужване е създаден централизиран диспечерски пункт;
- рекламации се приемат само в писмен вид по e-mail или факс, за да е възможна обратна проследимост, на следният адрес:

Сервизна база в град София: лице за контакт: Снежинка Цветкова - специалист на „ОФИС КОНСУМАТИВИ" ООД, тел./факс: +359 2 8701133, e-mail: sales1_sf@okoffice.bg

Препоръчително е регистрацията на инцидент (подаването на сервизна заявка) да се извършва от техническо компетентно лице, за да се избегне необходимостта от допълнителни контакти за доуточняване на възникналата ситуация, симптомите, произтичащи от инцидента, индикацията, която подава дефектиралото устройство и други.

Подаването на сервизна заявка се извършва в свободна форма, но е необходимо като минимум да се подаде следната информация:

- Име и координати на подаващият рекламацията за обратен контакт;
- Локация (с точен адрес), на която се намира рекламираното устройство;
- Партиден и/или сериен номер на устройството ;
- Описание на проблема и/или симптомите, заедно с индикацията, която показва, когато е налична такава.

Процедура за регистриране и отстраняване на проблем

ползва се при поискване на помощ за разрешаване на проблем за гаранционни, договорни и допълнителни услуги:

Стъпка 1: Регистрацията се извършва по описания по – горе начин;
Стъпка 2: Прецизното описание и ниво на приоритета на проблема се представят детайлно на сервизния инженер;
Стъпка 3: Сервизния инженер вписва случая в регистъра за рекламации;
Стъпка 4: В зависимост от типа на приоритета му, случаят се поема от съответния екип за незабавно разрешаване;
Стъпка 5: След като услугата е доставена, проблемът е разрешен и клиентът е съгласен, сервизния инженер затваря случая и издава документ за извършената работа, в който се отразява и характера на разрешеният проблем.

Действия на сервизният инженер/екип при реализиране на сервизната дейност

Стъпка 1: Сервизният инженер (екипът) залочва/т реализация на услугата на място при Възложителя, при присъствие на негов представител;
Стъпка 2: Извършва се диагностика на място и се определят начините на действие. Ако е възможно, след диагностика, проблемът се разрешава на място, за което се изготвя и подписва двустранен протокол;
Стъпка 3: Ако осъществяването на диагностика на място или отстраняването на проблема на място е невъзможно, се изготвя и подписва двустранен протокол и устройството се взема за работа в сервизни условия. За времето, за което дефектиралото устройство е в сервиз, Изпълнителят ще осигури „оборотна машина", с цел това да не се отрази на работния процес.

Забележка: Гаранциите, респективно гаранционното обслужване, отпадат, когато са нарушени експлоатационните изисквания на производители, които са описани в техническата документация на машините и гаранционната карта, предадени на Възложителя при реализацията по доставката!

13. Предлагам сервизни бази, собствени и/или официални сервизи за гаранционно поддържане и обслужване на оборудването, както следва:

„ОФИС КОНСУМАТИВИ" ООД разполага със собствени сервизни бази намиращи се на следните адреси:
гр. София, ул. "Могилата" № 10, тел./факс: +359 2 8701133;
гр. Пловдив, бул. „Кукленско шосе" № 6А, тел. +359 32 640177, факс: +359 32 640149;
гр. Варна, бул. "Трети март" Складова база „Георгиев", тел.: +359 52 520 494, факс: +359 52 644 120

14. Декларираме, че сме съгласни с клаузите на проекта на договор, приложен в Документацията.
15. Декларираме, че срокът на валидност на настоящата оферта е 6 (шест) месеца включително от крайния срок за получаване на офертите.

Приложения:

1. Разпечатка със снимков материал и технически характеристи на предлаганото оборудване

2 .....

Изброяват се и се прилагат като самостоятелни документи.

Дата: 20.02.2019 г. .....

(подпис на лицето, представляващо участника, по възможност печат)

Павел Стоянов

(име и фамилия на лицето, представляващо участника)

Управител

(качество на лицето, представляващо участника)

„ОФИС КОНСУМАТИВИ" ООД

(наименование на участника)



Lexmark

B2338dw

Производителност.
Надеждност. Стойност.

B2338dw с опционална тава

4 години
Гаранция

Ние даваме за този продукт гаранция, която покрива ремонтни дейности, включително цената на резервните части, през първите четири години.* Гаранцията също така ви предлага безплатна 24-часова онлайн поддръжка за самопомощ и достъп до техническа поддръжка по телефона в рамките на работното време.



*Офертата важи, ако продуктът бъде регистриран в рамките на 90 дни от датата на закупуване. Консумативите, като фюзер или модул за [illegible]

Lexmark B2338dw

С добър набор от функции, Lexmark B2338dw предлага изключителна стойност за монохромен печат в малки работни групи със стандартно двустранно отпечатване, усъвършенствана сигурност и вградена издръжливост. Мултиядреният процесор поддържа скорост на отпечатване до 36 страници в минута*, а компонентите за печат с дълъг експлоатационен живот намаляват времето за престой. Наред с това разполагате със стандартна USB, Gigabit Ethernet или Wi-Fi свързаност.



Свършете повече работа

- Контролирате работния поток за печат благодарение на 1 GHz двуядрен процесор, 512 MB памет и стандартна Wi-Fi свързаност.
- Получавате скорост на печат до 36 страници в минута.
- Двуредовият LCD дисплей позволява конфигуриране, взаимодействие и наблюдение на важна системна информация.
- Използвате размери печатни носители от A6 до legal в тавата за хартия, както и по-малки размери печатни носители и пликове в многоцелевата подаваща устройство за 100 листа.

Винаги готови

- Фюзерът и компонентите за изображение с дълъг експлоатационен живот удължават времето за работа.
- Касетите за подмяна с тонер Unison™ осигуряват до 3000 страници** висококачествен печат.
- Максималният входен капацитет от 900 листа означава по-малко прекъсвания на работата.
- Издръжливият метален корпус е проектиран за дълготрайна употреба.

Стабилна вградена сигурност

- Архитектурата на Lexmark с пълен спектър на сигурността помага за поддържане на защитата на информацията в документите, в устройството, по мрежата и във всички междинни точки.
- Гамата вградени функции защитава устройството от атаки.
- Keypoint Intelligence – Buyers Lab присъди на Lexmark престижната награда BaceSetter на BLI за сигурност при създаването на изображения на документи***.



С мисъл за планетата Земя

- Функциите за управление на енергията намаляват консумацията на енергия както при активна използване, така и в режим на заспиване.
- Стандартният двустранен печат пести хартия.
- Използването на рециклирани след употреба материали при производството пести природни ресурси.
- Устройството е класифицирано като EPEAT® Silver и е сертифицирано по® ENERGY STAR.
- Касетите се рециклират чрез отличената с награди програма на Lexmark за събиране на касети (LCCP).

*Скорости на печат и копиране, измерени в съответствие с ISO/IEC 24734 и ISO/IEC 24735 респективно (ESAT). За повече информация посетете www.lexmark.com/ISOspeeds.
**Среден капацитет в стандартни страници, обявен в съответствие с ISO/IEC 19752.
***Награда въз основа на данни за Западна Европа

Lexmark B2338dw



или



1 **B2338dw с 2-редов дисплей**
10,2 x 15,7 x 14,7 инча
260 x 399 x 374 mm

2 **Тава за 550 листа**
5 x 15,7 x 14,7 инча
126 x 399 x 374 mm

3 **Тава за 250 листа**
3,7 x 15,7 x 14,7 инча
95 x 399 x 374 mm

Стандартни

Опции

Поддържа една опционална тава.

© 2018 Lexmark. Всички права запазени.

Lexmark, логата на Lexmark и Unison са търговски марки на Lexmark International, Inc., регистрирани в САЩ и/или други държави. AirPrint и логото на AirPrint са търговски марки на Apple, Inc. ENERGY STAR® е регистрирана в САЩ търговска марка. EPEAT® е търговска марка на EPEAT, Inc. в САЩ и други държави. Google Print е търговска марка на Google, Inc. MOPRIA®, логата MOPRIA® и Mopria™ и логотипите на Mopria® Alliance са търговски марки, марки за услуги и знаци за сертификация на Mopria Alliance, Inc. в САЩ и други държави. Всички други търговски марки са собственост на съответните притежатели.

Този продукт включва софтуер, разработен от проекта OpenSSL за използване в комплект с функция Open SSL (http:// www.openssl.org/).

lexmark.com

Продуктова спецификация	Lexmark B2338dw
Печат	
Дисплей	2-линиен 128 x 32 пиксела всички точки адресируеми (APA) в сивата скала OLED дисплей
Скорост на печат: До[1]	монохромно: 36 стр./мин.
Време до първа страница излязла най-бързо	монохромно 6.5 секунди
Резолюция на печат	монохромно 1200 Image Quality, 1200 x 1200 dpi, 2400 Image Quality, 600 x 600 dpi, 600 x 600 dpi
Памет / Процесор	стандартна 512 MB / максимална 512 MB / 1.0 GHz MHz
Твърд диск	Не се поддържа
Препоръчително месечно натоварване[2]	500 - 6000 Страници
Максимално месечно натоварване: до[3]	50000 Страници на месец
Консумативи[4]	
Капацитет на тонер касетите за посочения ресурс[5]	до Касета за 3 000 страници
Приблизителен капацитет на модул за създаване на образи: До	60000 страници, базирано на 3 средни letter/A4-размер страници за задача на печат и ~ 5% покритие
Касетата, която се доставя с продукта[6]	1 500-страници стартови консумативи по Програмата за връщане
Подаване на хартията	
Стандартно подаване на листа	Интегрирана тава за 250 листа, 100-листово многофункционално устройство за подаване, Незадната тава за 150 листа, Интегриран дуплекс
Опции за подаване на листа	250-листова тава, 550-листова тава, 550-листова захранваща се тава
Капацитет входящи листове: До	стандартно 350 листа 20 lb или 80 гр./кв. / максимум: 900 листа 20 lb или 80 гр./кв.
Капацитет изходящи листове: До	стандартно 150 листа 20 lb или 80 гр./кв. / максимум: 150 листа 20 lb или 80 гр./кв.
Поддържани типове медия	Картов фейс, Пликове, Хартиени етикети, Обикновена хартия, Прозрачно фолио, Бяхте ръководството за хартия и специални печатни носители
Поддържани размери на медията	10 плик, 7 3/4 Плик, 9 плик, A4, A5, DL плик, мастиленочетец, фолио, JIS-B5, плакат, визит., комплект, универсален, Oficio, A6
Основна информация[4]	
Стандартен Порт	Gigabit Ethernet (10/100/1000), 802.11b/g/n Безжичен
Ниво на шум при работа	печат 54 dBA
Спецификации на работната среда	Влажност от 8 до 80% относителна влажност, Температура: 10 до 32 ° C (50 до 90 ° F), Надморска височина: 0 - 3000 метра
Гаранция на продукта[7]	4-year guarantee (upon registration)
Размер (мм - В x Ш x Д) / Тегло	260 x 399 x 374 мм / 13.9 кг
Part Number	36SC130

Цялата информация в този брошура подлежи на промяна без предизвестие. Lexmark не носи отговорност за каквито и да е грешки или пропуски.

[redacted]

[redacted]

[redacted]



Lexmark

B2442dw

Производителност.
Надеждност. Стойност.

B2442dw с опционалната тава

4 години
Гаранция

Ние даваме за този продукт гаранция, която покрива ремонтни дейности, включително цената на резервните части, през първите четири години.* Гаранцията също така ви предлага безплатна 24-часова онлайн поддръжка за самопомощ и достъп до техническа по... рамките на работното в...

*Офертата важи, ако продуктът бъде регистриран в рамките на 90 дни от датата на закупуване. Консумативите, като фотосъбирателен модул за трансфер, не са включени. Моля, прочетете пълния текст на Общите условия, достъпни на адрес lexmark.com/myguarantee.

Lexmark B2442dw

С добър набор от функции, Lexmark B2442dw предлага изключителна стойност за монохромен печат в малки работни групи със стандартно двустранно отпечатване, усъвършенствана сигурност и вградена издръжливост. Мултиядреният процесор поддържа скорост на отпечатване до 40 страници в минута*, а компонентите за печат с дълъг експлоатационен живот намаляват времето за престой. Наред с това разполагате със стандартна USB, Gigabit Ethernet, или Wi-Fi свързаност.



Свършете повече работа

- Контролирате работния поток за печат благодарение на 1 GHz двуядрен процесор и 512 MB памет.
- Получавате скорост на печат до 40 страници в минута.
- Двуредовият LCD дисплей позволява конфигуриране, взаимодействие и наблюдение на важна системна информация.
- Използвате размери печатни носители от A6 до legal в тавата за хартия, както и по-малки размери печатни носители и пликове в многоцелевото подаващо устройство за 100 листа.

Винаги готови

- Фюзерът и компонентите за изображение с дълъг експлоатационен живот удължават времето за работа.
- Касетите за подмяна с тонер Unison™ осигуряват до 6000 страници** висококачествен печат.
- Максималният входен капацитет от 900 листа означава по-малко прекъсвания на работата.
- Издръжливият метален корпус е проектиран за дълготрайна употреба.

Стабилна вградена сигурност

- Архитектурата на Lexmark с пълен спектър на сигурността помага за поддържане на защитата на информацията в документите, в устройството, по мрежата и във всички междинни точки.
- Гамата вградени функции защитава устройството от атаки.
- Стандартната функция за поверителен печат помага за осигуряване на защита на разпечатките чрез PIN код.
- Keypoint Intelligence – Buyers Lab присъди на Lexmark престижната награда PaceSetter на BLI за сигурност при създаването на изображения на документи***.



С мисъл за планетата Земя

- Функциите за управление на енергията намаляват консумацията на енергия както при активно използване, така и в режим на заспиване.
- Стандартният двустранен печат пести хартия.
- Използването на рециклирани след употреба материали при производството пести природни ресурси.
- Устройството е класифицирано като EPEAT® Silver и е сертифицирано по® ENERGY STAR.
- Касетите се рециклират чрез отличената с награди програма на Lexmark за събиране на касети (LCCP).

*Скорости на печат и копиране, измерени в съответствие с ISO/IEC 24734 и ISO/IEC 24735 респективно (ESAT). За повече инфо
видете: www.lexmark.com/ISOspeeds.
**Среден капацитет в стандартни страници, обявен в съответствие с ISO/IEC 19752.
***Награда на основа на данни за Западна Европа

Lexmark B2442dw



или



1 **B2442dw с 2-редов дисплей**
10,2 x 15,7 x 14,7 инча
260 x 399 x 374 mm

2 **Тава за 550 листа**
6 x 15,7 x 14,7 инча
126 x 399 x 374 mm

3 **Тава за 250 листа**
3,7 x 15,7 x 14,7 инча
95 x 399 x 374 mm

Стандартни
Опция

Поддържа една опционална тава.

© 2018 Lexmark. Всички права запазени.

Lexmark, логото на Lexmark и Unison са търговски марки на Lexmark International, Inc., регистрирани в САЩ и/или други държави. AirPrint и логото на AirPrint са търговски марки на Apple, Inc. ENERGY STAR® е регистрирана в САЩ търговска марка. EPEAT® е търговска марка на EPEAT, Inc. в САЩ и други държави. Google Cloud Print е търговска марка на Google, Inc. MOPRIA®, логото хиб Mopria™ и логотипите на Mopria® Alliance са търговски марки, марки за услуги и знаци за съответствие на Mopria Alliance, Inc. в САЩ и други държави. Всички други търговски марки са собственост на съответните притежатели.

Този продукт включва софтуер, разработен от проекта OpenSSL за използване в комплект с ф // www.openssl.org/).

lexmark.com

Продуктова спецификация	Lexmark B2442dw
Печат	
Дисплей	2-линиен 128 x 32 пиксела всяка точка адресируема (APA) в сивата скала OLED дисплей
Скорост на печат: До[4]	монохромен 40 стра мин.
Време до първа страница: възможно най-бързо	монохромно: 5,25 секунди
Резолюция на печат	монохромен 1200 Image Quality, 1200 x 1200 dpi, 2400 Image Quality, 300 x 300 dpi, 600 x 600 dpi
Памет / Процесор	стандартно: 512 MB / максимално: 512 MB / 1.0 GHz MHz
Твърд диск	Не се поддържа
Препоръчителен месечен натоварване[5]	1000 – 10000 Страници
Максимално месечно натоварване: До[6]	100000 Страници на месец
Консумативи[7]	
Капацитет на тонер касетите за лазерни у-ва[8]	до Касета за 3 000 страници, Касета със сервизен капацитет за 6 000 страници
Приблизителен капацитет на модула за събиране на образи До	60000 страници, базирано на 3 средни letter/A4-размер страници за задача за печат и ~ 5% покритие
Касетафото се доставя с продукта[9]	2 600-страници стартов консуматив по Програмата за връщане
Подаване на хартията	
Стандартно подаване на листа	Интегрирана тава за 250 листа, 100-листово многофункционално устройство за поемане, Изходяща тава за 150 листа, Интегриран дуплекс
Опции за подаване на листа	250-листова тава, 550-листова тава, 550-листово повдигащо се тава
Капацитет входящи листа: До	стандартно: 350 листа 20 lb или 90 гр.кв. / максимум: 900 листа 20 lb или 90 гр.кв.
Капацитет изходящи листа: До	стандартно: 150 листа 20 lb или 90 гр.кв. / максимум: 150 листа 20 lb или 90 гр.кв.
Поддържани типове задачи	Картов фонд, Писмена, Хартиени етикети, Обикновена хартия, Прозрачно фолио, Вижте ръководството за хартия и специални печатни касетини
Поддържан размер на медията	10 плик, 7 3/4 Плик, 9 плик, A4, A5, DL плик, изпълнителен, фолио, JIS-B5, правен, писмо, монарх, универсален, Oficio, A6
Основна информация[4]	
Стандартен Порт	Спецификация за USB 2.0 Hi-Speed Certified (Тип B), Gigabit Ethernet 10/100/1000), 802.11b/g/n Безжичен
Ниво на шум при работа	печат: 55 dBA
Специфика на работната среда	Температура: 16 до 32 ° C (60 до 90 ° F), Влажност от 8 до 80% относителна влажност, Надморска височина: 0 - 3000 метра
Гаранция на продукта[4]	4-year guarantee (Upon registration)
Размери (мм - В x Ш x Д) / Тегло	260 x 399 x 374 мм / 14,0 кг
Part Number	36SC250

Цялата информация в тази брошура подлежи на промяна без предизвестие. Lexmark не носи отговорност за каквито и да е грешки или пропуски.

Това устройство е от клас A според правилата на FCC и международните стандарти за електромагнитни емисии. Това устройство не е предназначено за употреба в жилищна и домашна среда поради възможни смущения в други радиокомуникационни устройства.

[redacted]

[redacted]

[redacted]

brother
at your side



HL-L2312D

Компактен монохромен лазерен принтер

PRINT

Компактен монохромен лазерен принтер

Brother HL-L2312D е компактен, безшумен монохромен лазерен принтер за малкия и домашен офис. Получавате професионален печат, по-продуктивни сте и може да се съсредоточите върху важното в бизнеса.

HL-L2312D



Основни функции:

- Бърза скорост на печат до 30 стр/мин
- Автоматичен двустранен печат
- Тава за хартия за 250 листа
- Тонер в комплекта за до 700 стр.*
- 32MB памет

Принтер създаден за офиса на бъдещето

Създаден да бъде настроен и готов за работа за минути HL-L2312D идва с множество пестящи време функции, скорост на печат от до 30 стр./мин, гарантирайки, че вече няма да ви се налага да чакате за важните документи С тавата за хартия за 250 листа няма да ви се налага постоянно да презареждате, а през слота за ръчно подаване работите с различни видове хартия. Гъвкави сте и създавате професионални качествени документи.

Добрият избор

Всички знаем, че разходите са ключов фактор за всеки бизнес и HL-L2312D е едно изгодно решение. Тонерите с голям капацитет, заедно с двустранния печат могат значително да намалят разходите.

Безшумен

По-тих печат без компромис в скоростта или качеството, работа при най-ниски децибели в този клас (50dB). HL-L2312D може да поставите до вас на бюрото и да работите необезпокояван

Създаден да издържи

Създаден да издържи HL-L2312D ра[illegible] вас и вашия бизнес. Изработен от издръжливи материал[illegible]корпус, това е принтер на който може да разчитате и спокойно[illegible]рирате върху важното в бизнеса.

* Посочения капац[illegible]

Общи характеристики

Технология
Електрофотографска лазерна

Класификация

Лазерен продукт клас 1 (IEC60825-1:2014)

Процесор
600MHz

Памет
32MB

Интерфейс
Hi-Speed USB 2.0

Контролен панел
LED

Печат

Стандартна скорост на печат (A4)
До 30 стр/мин

Скорост на печат двустранно (A4)

До 15 стр/мин

Резолюция
До 1,200 x 1,200 dpi

Тих режим
Намалява шума при печат чрез намаляване на скорост до 13 стр/мин

Автоматичен двустранен печат - Печат от двете страни на листа

Време за изписване на първа разпечатка

По-малко от 8.5 сек. от режим Готовност

Време за загряване
По-малко от 9 сек. от режим sleep mode

Език за печат
GDI

Функции на принтера

Печат N в 1[3]

ID печат[3]

Профили за проектиране[3]

Печат на плакат[4]

Ръчен двустранен печат[4]

Печат в черно[4]

Печат на воден знак[4]

Печат на книжка[4]

Печат и създаване на архив[4]

Драйвер за принтер

Windows[4]
Windows® 10
(32 & 64 bit editions)
Windows®8
(32 & 64 bit editions)
Windows®7
(32 & 64 bit editions)
Windows® Server
2016, 2012 2012R2 & 2008R2
Windows® Server 2008
(32 & 64 bit editions)

Macintosh[5]
macOS 10.8 x или по-високо

Linux[5]
CUPS, LPD/LPRng
(32 & 64 bit editions)

Стандартно боравене с хартията

Подаване на хартия[2]
Стандартна тава - 25
Слот за ръчно подава

Изваждане на хартия[2]
ста

1 Посоченият чувствител е съгласно ISO/IEC 19752.
2 Изчислено при употреба на 80g/m² хартия.
3 Windows® и Mac® само.
4 Windows® само.
5 Опционално за сканиране.
6 Максималният брой разпечатки на месец, които да се използват за сравне
продукти. За максимален живот на устройството изберете принтер, чиято
когато от печат.

ни спецификации за работни
условията на отпечатване.
ните регистрирани търговски марки
Brother Industries Ltd. Имената на
ите на продукти са регистрирани
ските марки или търговски марки на
ответните компании.

Спецификации на хартията

Видове хартия и тегло
Стандартна тава - обикновена и рециклирана хартия (между 60 - 163g/m²)
Слот за ръчно подаване - обикновена, рециклирана, висококачествена, с етикети, пощ. пликове (между 60 - 230g/m²)
Двустранен печат – обикновена и рециклирана (между 60 - 105g/m²)

Пощенски пликове и печат на етикети - Да, от слота за ръчно подаване: за 1 плик / лист

Размери на хартията
Стандартна тава
A4, Letter, A5, A5(Long Edge), A6, Executive
Слот за ръчно подаване
Ширина : 76.2 мм до 215.9 мм x Дължина: 127 мм до 355.6 мм
Двустранен печат
A4

Инструменти за управление на печата

Персонализиран инсталатор[4]
Възможност за разработка и персонализиране на драйверите и софтуера

MSI инсталатор[5]
Модулни инсталатори, които могат да бъдат разпространени чрез Active Directory®

Консумативи

Тонер в комплекта
700 стр.[1]

Стандартна тонер касета
1,200 стр.[1](TN-2411)

Тонер касета с голям капацитет
3,000 стр.[1](TN-2421)

Барабан (DR-2401)
Приблизително за до 12,000 стр.

Съдържание в кашона:
Тонер касета, барабан, захранващ кабел, драйвер за Windows®, Ръководство за бързо инсталиране (не е включен комуникационен кабел)

Честотата на подмяна на консумативите варира в зависимост от сложността на разпечатаната страница, процента на покритие, размера на хартията, страници на задача и вида на хартията.

Тегло и размери

Без кашон (ШхДхВ)
438 x 283 x 519 мм - 8.5 кг.

С кашон (ШхДхВ)
368 x 360 x 183 мм - 7.2 кг

Натоварване

Максимално месечно натоварване
До 15,000 стр.

Околна среда

Консумация на ел. енергия
Печат - 460W (265W при тих режим),
Готовност - 48W,
Sleep - 5.7W,
Deep sleep - 0.6W,
Изкл. - 0.03W

TEC стойност
1.13kWh / седмица

Ниво на налягане на звука
Печат
48dbA,
Тих режим
44dbA,
Готовност
До 30.0dbA

Пестене на енергия
Устройството консумира по-малко енергия, когато е в режим Почивка

Пестене на тонер
Режим, при който се намалява разхода на тонер

Energy Star
Да

Blue Angel
Да

Eco Mode
Да

1 Посоченият капацитет е съгласно ISO/IEC 19752.
2 Изчислено при употреба на 80g/m² хартия.
3 Windows® и Mac® само.
4 Включително.
5 Опционално
6 Максималния

е използва за сравнение на
продукти. За
ората принтер, чиято месечна

...цифрации са правил...
...та на отпечатване.
...търговск...
Industries Ltd. Имената на...
...продукти се регистрирани
...ерни или търговски марки на...
...ите компании.





Работим съвместно за една по-добра околна среда
Като глобална компания ние приемаме нашата отговорност към околната среда наистина много сериозно. Ето защо непрекъснато се стремим да подобрим начина си на производство, дизайна на продуктите си, начина им на употреба и стигнем чак до рециклирането. Ние



Всички спецификации са
към момента на отпечатване.
Brother е регистрирана търговска марка
на Brother Industries Ltd. Имената на
всички продукти са регистрирани
търговски марки или търговски марки на
съответните компании.

at your side

ADS-1600W

brother
at your side

ИНТУИТИВНО СКАНИРАНЕ

КОМПАКТЕН ДИЗАЙН



С ADS-1600W сканирането, организирането и споделянето на информация с много потребители е лесно. Сканирането директно в облака или към мобилно устройство заедно с интелигентния софтуер позволява Вашата информация да стигне по-далеч.

- Двустранно сканиране с едно минаване
- 6,8-см сензорен дисплей
- Вградена безжична мрежа
- Директно сканиране в облака и към мобилни устройства
- Слот за пластини
- Съвместимост с Windows и Mac
- Професионален софтуер включен в комплекта



ADS-1600W Характеристики

brother
at your side

...ефективен.
...ентно сканиране само ... на пръстите

Снабден с множество функции в компактен дизайн ADS-1600W прави деня Ви по-лесен. Софтуерът, с който идва в комплект Ви позволява лесно да сканирате, организирате и споделяте важната информация.

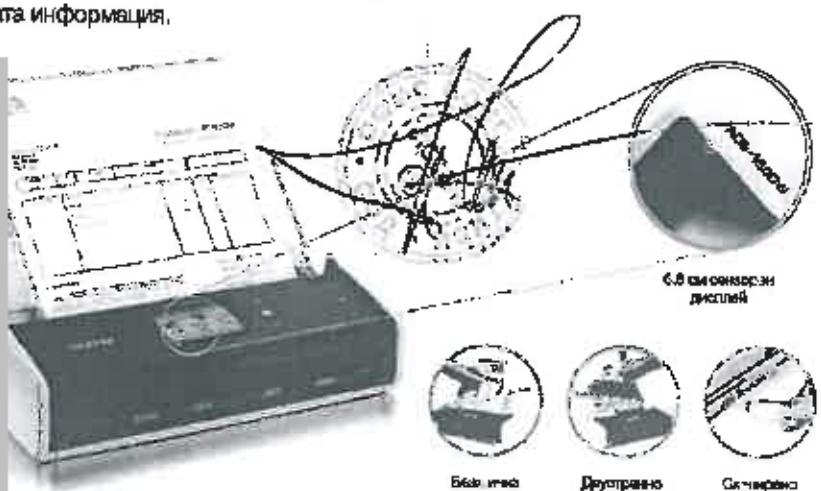

6.8 cm сензорен дисплей

Бързо и лесно сканиране

Двустранно сканиране

Сканиране към USB

...дуктови ...ктеристики

...качество

- ...900 dpi
- ...чно изравяне на изображението ...ната)
- ...чно изправяне на документа (без с изкривен)
- ...тно кадриране
- ...а цвета на фона
- ...и изтриване на празни страници

...ържат

- ...ните TWAIN, WIA и ISIS драйвери
- ...е бъдещо по интегриране с различни ...о управление на документите.

...с устройство

- 6.8 cm сензорен дисплей с добавена ...функционалност за директно сканиране ...ким различни облачни услуги
- Автоматично листоподаващо устройство за 20 листа
- Вградена бавкина карта

Компактен и елегантен

- Компактни размери - 305 (Ш) x 103 (Д) x 64 (В) мм
- Двустранно сканиране
- Сканиране на визитни, кредитни карти, снимки, рецепти, както и до А4 формат

Бърз и ефикасен

- Скорост на сканиране (едностранно) от 18 стр/мин за цветно и черно-бяло
- Скорост на сканиране (двустранно) от 36 ipm (изображения в минута) за цветно и черно-бяло
- Разнообразни софтуерни функции за сканиране, включително сканиране към изображение, и-мейл, и-мейл сървър, OCR, файл, FTP, SharePoint® и USB карта с памет
- Слот за поставяне на карти

...ане директно с облака

...ане и записване на информация, като например визитки ...ични облачни услуги. Без нужда от ... ваш колега има достъп до ... ...ането си устройство.

Професионален софтуер включен в комплекта:

ADS-1600W идва в комплект с професионален софтуер за обработка на документи, като значително Ви помага за оптимизиране на работния процес. Дори когато не сте в офиса имате достъп до документите си и може да ги преработвате, както е необходимо. Споделяте информация и подобрявате комуникацията в движение.

Nuance™ PDF Converter Professional 8
Програма, която позволява на потребителите да подобрят начина си на създаване, конвертиране и защитено споделяне на PDF файлове.



Nuance™ PaperPort™ 12SE (Windows®)
Програма за обработка на документи, редактиране и създаване на PDF файлове с връзка към Microsoft® SharePoint®.



NewSoft® Presto! PageManager 9 (Mac)
Сканиране и организиране на дигитални файлове. Преглед, редактиране, изпращане по и-мейл или запазване като PDF файлове с възможност за търсене, HTML, RTF, или TXT файлове

NewSoft® Presto! BizCard 6 (Windows® и Mac)
Сканирайте и направете база данни от визитките на клиентите и партньорите си и ги свържете директно с Microsoft® Outlook® или друга програма за организиране на контакти.

Control Center 4 (Windows®) / Control Center 2 (Mac)
За по-голяма ефективност и удобство с Brother Control Center можете да правите персонални настройки на сканиране.

Много функции в компактен дизайн.









Epson Perfection V19

Технически параметри

Функциите и спецификациите на продукта подлежат на промяна без предизвестие.

SKU: B11B231401
Затвори всички

• Тип скенер

Плосък скенер

Резолюция за сканиране

4.800 DPI x 4.800 DPI (Хоризонтално x Вертикално)

Optical Resolution

Main 4.800 DPI

Scanning Range (maximum)

216 мм x 297 мм (Хоризонтално x Вертикално)

Формати хартия

A4

Сила на цветовете

Вход: 48 Битове Цветно , Изход: 24 Битове Цветно

Application

Висока разделителна способност

• • Optical Sensor

CIS (Contact Image Sensor)

Светлинен източник

Бяла светлинна индикация (светодиод)

Scanning Method

Fixed documents and moving carriage

Output Resolution

50~6400 (1 dpi step) DPI

• • Reflective scanning

Monochrome: 12 сек./страница - Color: 29 сек./страница measured with size A4, Resolution 600 dpi ,, Monochrome: 10 сек./страница - Color: 10 сек./страница measured with size A4, Resolution 300 dpi ,, A4 Preview: 10 сек./страница ,, Color: 10 сек./страница measured with size A4, Resolution 300 dpi ,, Color: 29 сек./страница measured with size A4, Resolution 600 dpi ,, measured with size A4, Resolution 300 dpi ,, measured with size A4, Resolution 600 dpi ,

• • Характеристики

RGB цветен отпадък, Автоматично разделяне на зони, Подобряване на текста, Scan to Cloud Storage, Scan to Selected Photo Sharing Websites, 4 push buttons (PDF, Send, Copy, Start), Integrated stand for upright scanning

Output formats

JPEG, TIFF, PDF, Сканиране като PDF-файл, в който може да се търси

Ретуширане (подобряване) на картината

Отстраняване на прах, Backlight Correction, Colour Restoration

• • Връзки

USB 2.0 Micro-AB

• • Energy Use

2,5 Watt (Operation), 1,1 Watt Готов, 0,013 Watt (Power off)

Размери

249 x 364 x 39 мм (ширина x дълбочина x височина)

Тегло

1,5 кг

Включен софтуер

Epson Copy Utility, Epson Easy Photo Scan, Epson Scan

Съвместими операционни системи

Mac OS X 10.6.8 or later, Windows 10, Windows 7, Windows 8, Windows 8.1, Windows Vista, Windows XP SP2 or higher

Мощност звук

Експлоатация/работа: 5,4 B (A)

Въздушна влажност

Експлоатация/работа 20% - 80%, Съхранение 20% - 80%

Температура

Експлоатация/работа 10° C - 35° C, Съхранение -20° C - 60° C

Обем на доставка

Драйвъри и помощни програми (CD), Основен уред, Инструкции за инсталиране, USB-кабел, Упътване за експлоатация (CD), Документ за гаранция



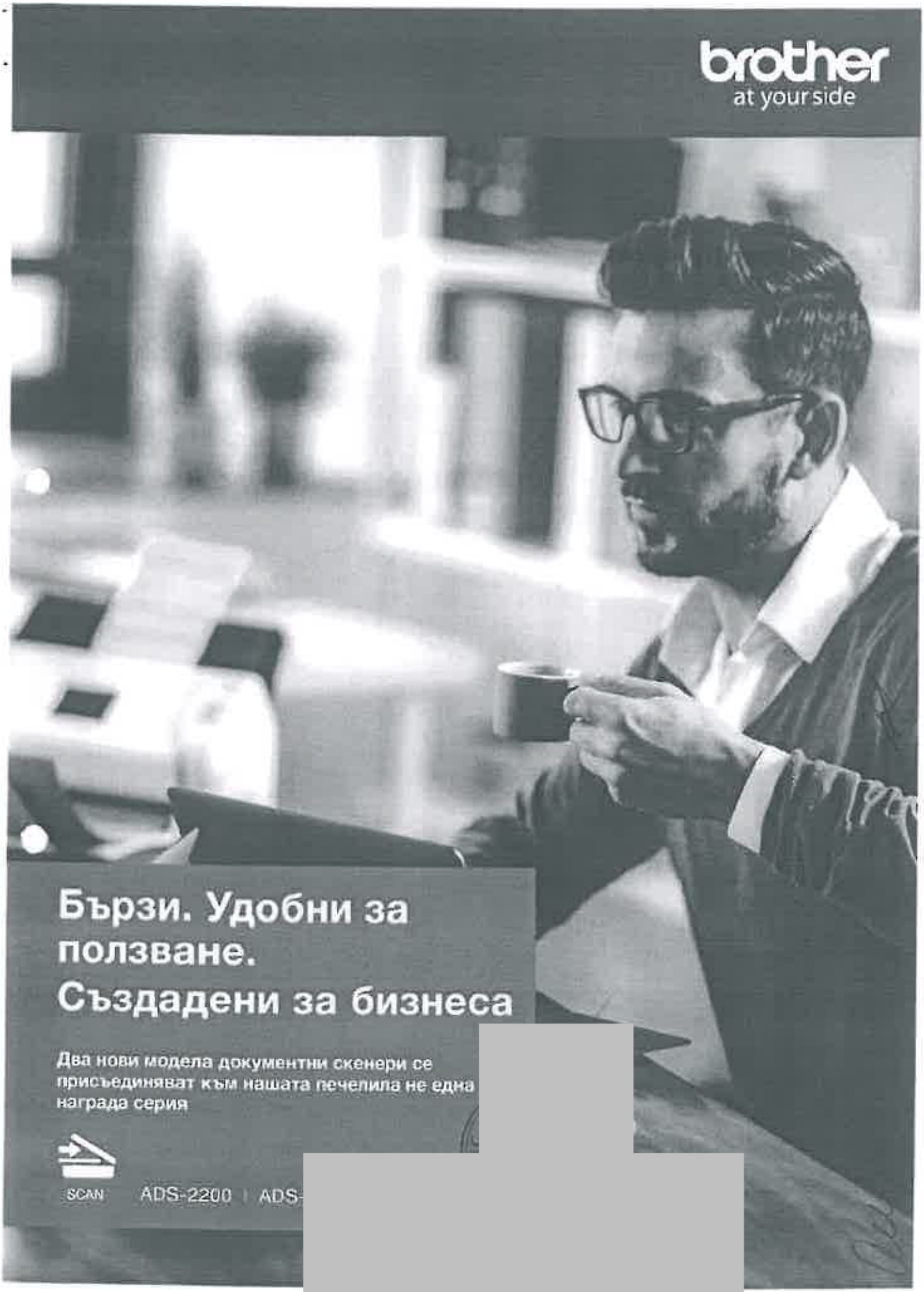
brother
at your side
Бързи. Удобни за ползване.
Създадени за бизнеса
Два нови модела документни скенери се присъединяват към нашата печелила не една награда серия
SCAN
ADS-2200

Brother документни скенери:

Нашият резултат във века на информацията

Въз основа на 100 годишен опит в бизнеса, Brother е надеждна и новаторска технологична компания, позната в цял свят.

Brother документните скенери са печелили множество препоръки в индустрията и престижни награди след изчерпателни лабораторни тестове. Ние предлагаме един продукт с множество функции, така че да отговори на все по-големите нужди от дигитализиране в съвременния бизнес.

Сега, два нови модела се присъединяват към серията настолни документни скенери:

ADS-2200 и ADS-2700W

brother
at your side



Настолни документни скенери. Малки, но силни.



С достъпните и удобни ADS-2200 и ADS-2700W получавате скорост на двустранно сканиране от 35 стр/мин.
Това позволява на служителите да дигитализират документите си с 45% по-бързо от предходната еквивалентна серия документни скенери Brother (скорост 24 стр/мин ADS-2100e/ADS-2600We).
Независимо от високата скорост на сканиране, на професионално ниво, ADS-2200 и ADS-2700W са с изненадващо компактни размери. Когато изходната тава е прибрана в тялото на скенера той има ширина и дълбочина подобна на размерите на хартия А4. Идеално решение за работни помещения, спестявате място и сте спокойни за вс

Сканиране към различни видове файлове и директно към USB памет



Поддържаните файлови формати, които могат да бъдат сканирани включват PDF (single, multi, High Compression, searchable[1], Secured, Signed, PDF/A-1b), изображение, и-мейл и файл, докато при ADS-2700W може също да се сканира към мрежа, и-мейл сървър, SFTP и FTP, също и директно сканиране към мобилно устройство чрез приложението на Brother iPrint&Scan.

И двата скенера ADS-2200 и ADS-2700W имат специален USB слот в задната част на устройството, който позволява директно сканиране към USB памет без нужда от връзка с компютър.



Сигурност за документите ... Полезните дигитални копия

Със скенерите на Brother файловете не са просто изображения, а използваеми дигитални файлове. ADS-2200 и ADS-2700W идват с безплатен софтуер за управление на документи и визитни картички за операционни системи Windows и Mac от Nuance™ и NewSoft™ - идеално за създаване, редактиране и споделяне на PDF файлове.

И двата скенера поддържат OCR функцията (Optical Character Recognition - Оптично разпознаване на символи), която позволява дигиталните документи да станат файлове с възможност за търсене - безпроблемна работа с документите, лесна организация и достъп на голям обем документи.

Функциите за обработка на изображенията, като премахване на дупки от перфорация, автоматично обръщане на изображенията и пропускане на празна страница, създават ясен и четлив текст, намаляват размера на файла за по-лесно споделяне, като оптимизират ефективната му употреба и намаляват времето в ръчна подготовка и коригиране на документите.

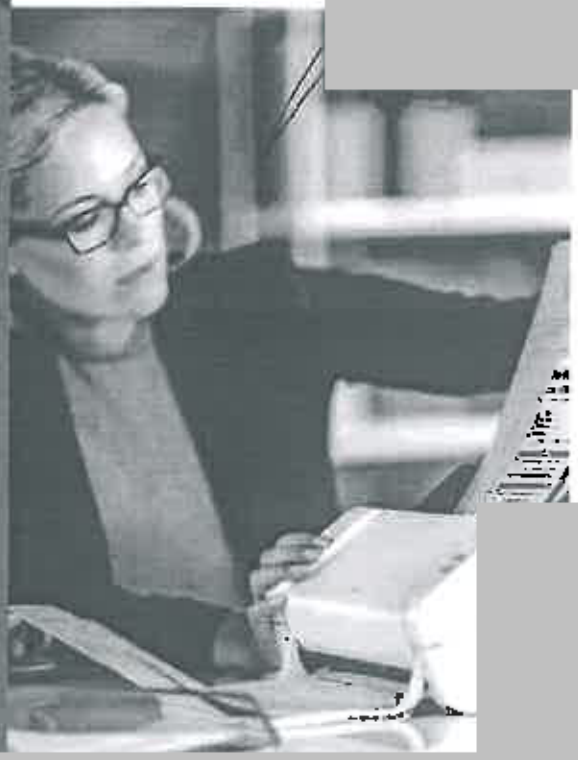

Документен скенер ADS-2700W - сензорен дисплей, безжична и мрежова свързаност

ADS-2700W е надежден и функционален документен скенер на изгодна цена. Може да избирате от Wi-Fi, мрежова или Hi-Speed USB 2.0 свързаност, лесен за ползване LCD цветен сензорен дисплей, съвместимост с Windows/Mac/Linux, сканиране към USB хост и др.

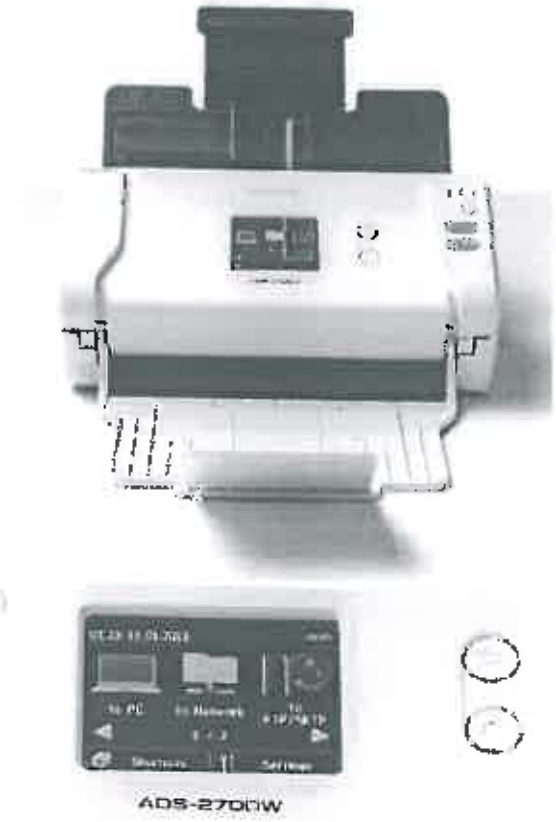

Характеристики

Вградени ethernet, безжична мрежа и Hi-Speed USB 2.0 за безпроблемно свързване с компютри, лаптопи и мобилни устройства

Безпроблемна работа и лесно създаване на преки пътища през заключваемия 7.1см LCD цветен сензорен дисплей

Гъвкаво боравене с хартията (включително разписки и пластични карти) чрез ADF за 50 листа

Скорост на двустранно цветно сканиране от 35 стр/мин/70 ipm с лесна опция за автоматично стартиране на сканирането

Сканиране към PDF с възможност за търсене, файл, и-мейл, и-мейл сървър, OCR, изображение, мрежа, SFTP, FTP и USB

Безплатен софтуер за управление на документи и визитни картички за операционни системи Windows и Mac



Документен скенер ADS-2200

С бърза скорост на сканиране от 35 стр/мин и възможността за работа с различни медии, включително двустранни документи, разписки, касови бележки и дори пластични карти) удобният ADS-2200 документен скенер е идеално решение за разнообразните нужди от сканиране на бизнеса.

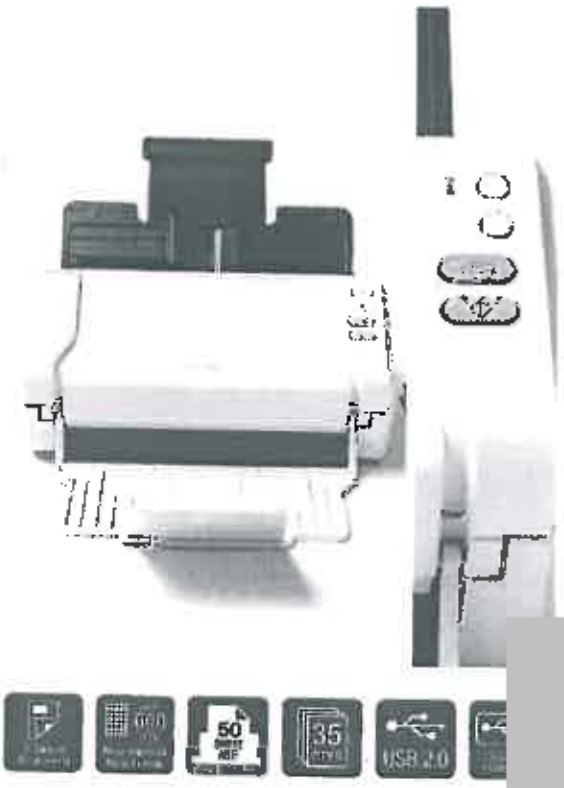

Характеристики

Гъвкаво боравене с хартията (включително разписки и пластични карти) чрез ADF за 50 листа

Hi-speed USB 2.0

Скорост на двустранно цветно сканиране от 35 стр/мин/70 ipm

Сканиране към PDF с възможност за търсене, файл, и-мейл, OCR, изображение и USB

Безплатен софтуер за управление на документи и визитни







Лесни за настройка и ползвани от всички

ADS-2200 и ADS-2700W могат лесно да бъдат настроени и интегрирани в операционните системи Windows, Mac или Unix чрез Hi-Speed USB 2.0, а ADS-2700W добавя и жична и безжична мрежова свързаност, позволяваща множество устройства и отдел да споделят информацията.

И двата документни сканера от серията са създадени да бъдат лесни за употреба, дали чрез обикновени бутони (ADS-2200) или цветен сензорен дисплей (ADS-2700W). С ADS-2700W може да конфигурирате и бързи бутони, спестявайки време и избягвайки повтарящите се задачи за управление на документите.

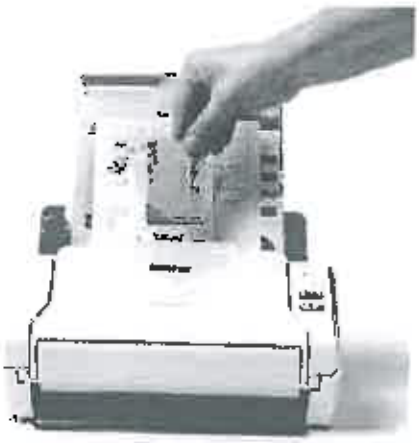

Работа с най-разнообразните и обемни задачи за сканиране

Автоматичното листоподаващо устройство за 50 листа може да бъде заредено едновременно с различна по големина и тежест хартия (всичко от документи А4 формат до разписки, касови бележки, формуляри и дори релефни, пластични карти) и да сканира плавно и безпроблемно цялото съдържание.

Така че, независимо дали става въпрос за ежедневен обор двустранни договори или комбинация от различни типове документи, ADS-2200 и ADS-2700W са създадени за бизне гарантират качество и надеждност в дългосрочен план.

Характеристики

ADS-2200	ADS-2700W	
		Общи характеристики
●	●	Скорост черно-бяло / цветно двустранно сканиране 35 стр/мин / 70 ipm (300dpi)
●	●	50 листа автоматично листоподаващо устройство (ADF) [2]
	●	7.1 см цветен LCD сензорен дисплей
●	●	Резолюция на сканиране - 600 x 600dpi (оптична) 1200 x 1200dpi (интерполиранo)[1]
●	●	Сертификат Energy Star
●	●	Размери (мм) Ш 299 x Д 298 x В 179
	●	Функция защитно заключване (Secure Function Lock 3.0) и заключване от сензорния дисплей
		Свързаност
●	●	Hi-Speed USB 2.0
	●	Вградена мрежова свързаност Ethernet 10Base-T/100Base-TX
	●	Безжична свързаност: TCP/IP (IPv4) IEEE 802.11b/g/n (Infrastructure Mode)
		Сканиране
●	●	Поддържаните файлови формати включват PDF (single, multi, High Compression, searchable[1], Secured, Signed, PDF/A-1b), TIFF (BW само), JPEG, (сиво ниво/цветно)
●	●	Сканиране към файл[1], и-мейл[1], OCR[1], изображение[1], USB памет (до 64 GB), директно сканиране към компютър
	●	25 адресни папки в SFTP/FTP локации, и-мейл сървър, 20 програмируеми преки пътища, автоматично стартиране на сканирането, продължително сканиране
		Работа с картите
●	●	Корекция на документ[1]: автоматично изправяне, ветром, обръщане на изображението[4], засичане край на страница[5], потискане на фона[3], премахване на ръбове[3], ветром, засичане на цвят и др.
●	●	Качество на изображението[1]: настройка яркост на черно/бяло, скала на сивото, цветовата гама, премахване на цвят[4], увеличаване на яснота[4], обратно сканиране[4], подобряване на ръбове[3], премахване на подсвързващ[3], намаляване на шума, отстраняване на перфорация[3]
●	●	Управление на картите[1]: ролки пластични карти, сканиране с подложка, пропускане на празна страница, сканиране на една страница, Document Event Capture, сканиране 1 към 2 / сим.[6] 2 към 1
●	●	Тегло на картите - 60-209 g/m²
●	●	Метод на разделяне - неподвижна ролка
		Поддържани операционни системи / драйвери
	●	iOS/Android iPrint&Scan приложения
●	●	Поддържа Windows, macOS и Linux операционни системи
●	●	TWAIN, WIA за Windows, ICA за Mac, SANE за Linux
		Софтуер
●	●	Windows[1] IPS за Win PC / Nuance[1] PaperPort 14 SE / NewSoft® Presto!® BizCard OCR / Remote Setup
●	●	Mac[1] IPS за macOS / NewSoft® Presto!® PageManager® / NewSoft® Presto!® BizCard OCR / Remote Setup

[1] Поддържан софтуер за сваляне от Brother Solutions Center https://solutions.brother.com
[2] Капацитетът варира в зависимост от теглото на картите.
[4] Windows® само

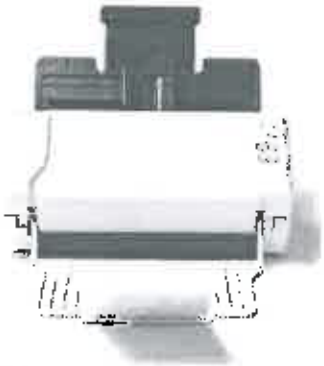

ADS-2200



ADS-2700W

За повече информация относно Brother мобилни, наст... професионални докум... сканери посетете: **www.brother.bg**



Brother Earth

Всички спецификации са предмет... Brother е регистрирана търговска марка на Brother Industries Ltd.

brother
at your side

Brother Central and Eastern Europe G.m.b.H.
Представителство за България
жк. София парк, Търг. зона, сграда 18Д, партер, офис 1А
Тел: +359...
www.bro...

ЧАСТ II. ТЕХНИЧЕСКА СПЕЦИФИКАЦИЯ

Наименование на поръчката: **„Доставка на нови сървъри, настолни компютри, плоски дисплеи, преносими компютри, мултифункционални устройства, принтери, скенери, мрежово оборудване за нуждите на Технически университет – София“**

Към всяка употреба в текста (заедно с всички форми на членуване, в единствено или множествено число) на стандарт, спецификация, техническо одобрение или друга техническа референция, както и на конкретен модел, източник, процес, търговска марка, патент, тип, произход или производство по смисъла на чл. 48, ал. 2 и чл. 49, ал. 2 от ЗОП, ако изрично не е указано друго, следва автоматично да се счита за добавено „или еквивалент“.

Обособена позиция 1: Доставка на нови сървъри, настолни компютри, плоски дисплеи

№	ОПИСАНИЕ И МИНИМАЛНИ ТЕХНИЧЕСКИ ПАРАМЕТРИ	МЯРКА	ТУ - СОФИЯ	Ф И К СЛИВЕН	ФИЛИАЛ ПЛОВДИВ	СОС	ПРОГРАМА ЕРАЗЪМ	ОБЩО КОЛИЧЕСТВО
1	**Настолен компютър 1:** **Тип:** All-in-One **Дисплей:** - Размер – минимум 23” - Резолюция – минимум Full HD (1920x1080) **Процесор:** - Архитектура – 64 битова - Брой ядра – минимум 4 - Брой нишки - минимум 4 - Базова тактова честота – минимум **2.2 GHz** - Кеш памет - минимум 6 MB **Графична карта:** Вградена **Твърд диск:** минимум 1 TB, 7200rpm, SATA **Памет:** минимум 8GB DDR4 **Оптично устройство:** DVD-RW **Портове:** минимум 1 x USB 3.0, минимум 1 x HDMI, минимум 1 x RJ45, минимум 1 x микрофон/слушалки **Мрежа:** 10/100/1000 Ethernet, Dual Band Wireless (802.11ac) **Аудио:** Интегрирано на дъното, вградени високоговорители **Мишка:** Оптична мишка от производителя на компютъра **Клавиатура:** Надписана по БДС от производителя на компютъра **Сертификати:** ENERGY STAR или еквивалент	бр.	10	2	28	–	1	41

	Операционна система: Windows 10 Home 64-bit или еквивалент (позволяваща използването на абонаментен лицензза надграждане предоставен от МОН и в съответствие с правилата на производителя за Upgrade лицензи за академични институции). **Гаранционен срок:** минимум 36 месеца гаранция от производителя							
2	**Настолен компютър 2:** **Процесор:** - Архитектура – 64 битова - Брой ядра – минимум 4 - Брой нишки - минимум 4 - Базова тактова честота – минимум 2.7 GHz - Кеш памет - минимум 6 MB **Графична карта:** Вградена **Твърд диск:** минимум 1 TB, 7200rpm, SATA **Памет:** минимум 8GB DDR4 **Оптично устройство:** DVD-RW **Портове:** минимум 2 x USB 2.0, минимум 2 x USB 3.0, минимум 1 x VGA, минимум 1 x RJ45, минимум 1 x микрофон/слушалки **Мрежа:** 10/100/1000 Ethernet **Мишка:** Оптична мишка от производителя на компютъра **Клавиатура:** Надписана по БДС от производителя на компютъра **Сертификати:** ENERGY STAR или еквивалент **Операционна система:** Windows 10 Home 64-bit или еквивалент (позволяваща използването на абонаментен лицензза надграждане предоставен от МОН и в съответствие с правилата на производителя за Upgrade лицензи за академични институции). **Гаранционен срок:** минимум 36 месеца гаранция от производителя	бр.	10	10	38	4	–	62
3	**Настолен компютър 3:** **Процесор:** - Архитектура – 64 битова - Брой ядра – минимум 4 - Брой нишки - минимум 8 - Базова тактова честота – минимум 3.4 GHz - Кеш памет - минимум 8 MB **Графична карта:** дискретна с миниум 4 GB собствена памет **Твърд диск:** минимум 1 TB, 7200rpm, SATA **Памет:** минимум 8GB DDR4 **Оптично устройство:** DVD-RW **Портове:** минимум 2 x USB 2.0, минимум 2 x USB 3.0, минимум 1 x VGA и/или 1 x Dysplay Port и/или 1 x HDMI, минимум 1 x RJ45, минимум 1 x микрофон/слушалки **Мрежа:** 10/100/1000 Ethernet **Мишка:** Оптична мишка от производителя на компютъра **Клавиатура:** Надписана по БДС от производителя на компютъра **Сертификати:** ENERGY STAR или еквивалент **Операционна система:** Windows 10 Home 64-bit или еквивалент (позволяваща използването на абонаментен лицензза надграждане предоставен от МОН и в съответствие с правилата на производителя за Upgrade лицензи за академични институции). **Гаранционен срок:** минимум 36 месеца гаранция от производителя	бр.	5	–	13	–	3	21

4	**Настолен компютър 4:** **Процесор:** **- Архитектура** – 64 битова **- Брой ядра – минимум** 4 **- Брой нишки - минимум** 8 **- Базова тактова честота – минимум** 3.4 GHz **- Кеш памет -** минимум 8 MB **Графична карта:** дискретна с миниум 8GB собствена памет **Твърд диск:** минимум 1 TB, 7200rpm, SATA **Памет: минимум** 32GB DDR4 **Оптично устройство:** DVD-RW **Портове:** минимум 2 x USB 2.0, минимум 2 x USB 3.0, минимум 1 x VGA и/или 1 x Dysplay Port и/или 1 x HDMI, минимум 1 x RJ45, минимум 1 x микрофон/слушалки **Мрежа:** 10/100/1000 Ethernet **Мишка:** Оптична мишка от производителя на компютъра **Клавиатура:** Надписана по БДС от производителя на компютъра **Сертификати:** ENERGY STAR или еквивалент **Операционна система:** Windows 10 Home 64-bit или еквивалент (позволяваща използването на абонаментен лиценз за надграждане предоставен от МОН и в съответствие с правилата на производителя за Upgrade лицензи за академични институции). **Гаранционен срок:** минимум 36 месеца гаранция от производителя	бр.	–	–	3	–	–	3
5	**Сървър :** **Процесор – минимум 2 (два) броя:** **- Архитектура** – 64 битова **- Брой ядра –** минимум 8 **- Брой нишки -** минимум 16 **- Базова тактова честота –** минимум 2.1 GHz **- Кеш памет** - минимум 11 MB **- Контролер за памет:** минимум 6 канала, DDR4 **Памет:** минимум 32 GB DDR4-2666 MHz, ECC, с възможност за разширяване до минимум 2 TB **Дискова подсистема:** - минимум 2 бр. 600 GB SAS hot-swap дискове - минимум 6 бр. свободни слотове за дискове - контролер RAID 12Gb Adapter, поддържа RAID нива 0,1,10,5,50,6,60 кеш 2GB флаш **Контролери за достъп до LAN:** - контролер с 4 порта Ethernet 1Gb/s Base-T - ограден контролер с отделен порт за управление 1Gb/s **Слотове за разширение: минимум** 4 бр. налични PCIe 3.0 **Лицензи:** Windows Server 2012 Standard OEM или по-нов от производителя на сървъра, лицензирана за целят брой предложени ядра на системата **Поддържани операционни системи:** Windows Server, RedHat Linux 7, VMware, Citrix Xen **Портове: минимум** 2 USB 3.0, минимум 1 USB 2.0, минимум 4 x1Gb Ethrenet RJ-45, минимум 1 x Standard video ***Захранване:*** **минимум** 2 бр. hot-swap, максимум 750 W(200-240V) **Охлаждане:** минимум 7 hot-swap вентилатор с N+1 излишък **Шаси:** 1U за монтаж в сървърен шкаф с включени необходимите монтажни релси и кабели; **Гаранционен срок: минимум** 36 месеца	бр.	1	–	–	–	–	1
6	**Дисков масив:**	бр.	–	–	1	–	–	1

	Шаси: за монтаж в 19" сървърен шкаф с включени необходимите монтажни релси и кабели **Архитектура:** Резервиран високонадежден дисков масив, резервирани всички компоненти без единична точка на отказ **Контролери:** минимум 2 бр. активни контролери в резервирана конфигурация **Портове:** - двуканален Fiber Channel Controller 8G - минимум 4 бр. FC 8Gb/s инсталирани портове на контролер с включени FC кабели **Дискове:** минимум инсталирани 5 бр x 2TB SAS (минимум 7200 rpm), NL SAS, Ent. SSD (да поддържа смесена конфигурация); възможност за свързване на допълнителни разширители с дискове (disk enclosures) **RAID нива:** поддържа RAID0, RAID1, RAID0+1, RAID5, RAID5+0, RAID6 **Управление:** Включен софтуер за отдалечено управление през конзола **Допълнителни изисквания:** - Dedicated hot spare - RAID migration - LUN concatenation **Сертификати**: ENERGY STAR или еквивалент **Поддържани операционни системи:** Windows Server, Suse Linux, RedHat Linux, VMware ESX, Oracle VM **Гаранционен срок:** минимум 36 месеца							
7	**Монитор 1:** **Размер:** 21.5" **Технология:** LED **Резолюция:** Full HD1920x1080 **Време за реакция:** максимум 8 ms **Яркост:** минимум 200 cd/m2 **Контраст, статичен:** минимум 1000:1 **Контраст, динамичен:** минимум 5000000:1 **Свързаност:** VGA (D-SUB), DVI, HDMI **Ъгъл на видимост:** 178° / 178° (H/V) **Гаранционен срок:** минимум 36 месеца	бр.	25	10	36	6	–	77
8	**Монитор 2:** **Размер:** 27" **Технология:** LED **Тип матрица:** IPS **Тип на дисплея:** Anti-Glare **Резолюция:** Full HD1920x1080 **Време за реакция:** максимум 8 ms **Яркост:** минимум 200 cd/m2 **Контраст, статичен:** минимум 1000:1 **Контраст, динамичен:** минимум 5000000:1 **Свързаност:** VGA (D-SUB), DVI, HDMI **Ъгъл на видимост:** 178° / 178° (H/V) **Гаранционен срок:** минимум 36 месеца	бр.	10	–	10	–	2	22

Изисквания към изпълнение на обособената позиция:

- Доставеното оборудване трябва да бъде оригинално, т.е. същото следва да бъде продукт на производителя на съответната марка – декларира се от участника в техническото предложение ;
- Доставеното оборудване трябва да е ново, неупотребявано, в оригинални фабрични опаковки и да фигурира в актуалната продуктова листа на съответния производител, както и да не е свалено от производство към датата, определена за краен срок за подаване на оферти, посочена в обявлението – декларира се от участника в техническото предложение;
- Предложеното оборудване трябва да бъде в съответствие с международните, европейските и на Република България изисквания за радиочестотни смущения, електромагнитна съвместимост, безопасност и нива на шум – декларира се от участника в техническото предложение;
- Доставеното оборудване, принадлежности и софтуер да отговорят на всички изисквания в Република България и/или ЕС относно техническа експлоатация, пожаро-безопасност, норми за безопасност и включване към електрическата мрежа – декларира се от участника в техническото предложение;
- Ако законовите изисквания налагат дадено устройство или модул или принадлежност или софтуер да има лиценз за ползване издаден от съответните контролни органи в Република България, то тези лицензи да бъдат представени – декларира се от участника в техническото предложение;
- Доставеното оборудване трябва да бъде окомплектовано с всички необходими силови, интерфейсни и други кабели, адаптери и аксесоари, необходими за нормалната му работа – декларира се от участника в техническото предложение;
- Захранването, силовите кабели и кабелните накрайници на силовите кабели да са предвидени за експлоатация и да отговарят на изискванията в Република България – декларира се от участника в техническото предложение;
- Всички предложени устройства да имат осигурена безплатна гаранционна поддръжка на мястото на експлоатация за период не по-къс от посочения в техническата спецификация. Гаранцията трябва да включва всички разходи (за резервни части, аксесоари, материали, труд, транспорт и т.н.) за периода на гаранционния срок – декларира се от участника в техническото предложение.
- Всички предложени устройства да са комплектувани с необходимия хардуер, модули, кабели, софтуер, лицензи и др., така че да са работоспособни и да изпълняват функциите, заложени в спецификацията. Ако се окаже, че устройство не може да изпълнява дадена функция поради недостиг или липса на хардуерен модул, софтуер или лиценз, то съответните елементи трябва да бъдат доставени безплатно – декларира се от участника в техническото предложение;
- Предложените компютърни и сървърни конфигурации да имат включена безплатна софтуерна поддръжка на системния софтуер (BIOS, firmware, драйвери и т.н.) за период не по-къс от посочения в техническата спецификация гаранционен срок. Тази поддръжка да е свободно достъпна от Web сайта на производителя. Web сайтът да поддържа версия на български и/или английски език - декларира се от участника в техническото предложение;
- Предлаганите компютърни конфигурации да са съвместими с операционната система Windows 10 или еквивалент - декларира се от участника в техническото предложение;
- Предлаганите сървърни конфигурации трябва да са сертифицирани за работа с операционната система Windows Server 2016 или еквивалент и да фигурират в официалната страница Windows Server Catalog на Microsoft.

- В случай на спиране на производството на предлаганото оборудване по време на процедурата, поради внедряване на нови технологии, трябва да се предложи оборудване със същите или по-добри характеристики от актуалната продуктова листа на съответния производител.

Съобразно изискванията на Възложителя за изпълнение предмета на обособената позиция, посочени по-горе, в Техническото си предложение Участникът трябва и да:

- Направи предложения по позициите и количествата, посочени в таблиците от Техническата спецификация. Предложеното компютърно оборудване трябва напълно да отговаря на изискванията, заложени в техническата спецификация, като варианти на предложенията не се допускат;
- Приложи кратко описание и/или технически материали на български език на предлаганото оборудване, предмет на обособената позиция.
- Предложи схема за приемане на заявки и реакция при възникване на проблеми: изградени help-desk система и/или единен сервизен телефонен номер за получаване и обработка на заявките при възникване на проблеми и да посочи лице за контакт;
- Предложи собствени сервизни бази и/или официални сервизи на производителя на оборудването, за гаранционното поддържане и обслужване на оборудването.

Обособена позиция 2: Доставка на нови преносими компютри

№	ОПИСАНИЕ И МИНИМАЛНИ ТЕХНИЧЕСКИ ПАРАМЕТРИ	МЯРКА	ТУ - СОФИЯ	ФИЛИАЛ ПЛОВДИВ	ТУЕС	СОС	ОБЩО КОЛИЧЕСТВО
1	**Преносим компютър 1:** **Дисплей:** - Размер – 13.3" - Тип – Матов - Резолюция – Full HD (1920x1080) **Процесор:** - Архитектура – 64 битова - Брой ядра – минимум 2 - Брой нишки - минимум 4 - Базова тактова честота – минимум 2.5 GHz - Кеш памет – минимум 4 MB **Графична карта:** Вградена **Твърд диск:** минимум 500GB, SSD **Памет:** минимум 8GB DDR3 **Портове:** минимум 1 x USB 3.0, минимум 1 x HDMI, минимум 1 x микрофон/слушалки **Мрежа:** Dual Band Wireless (802.11ac), Bluetooth **Аудио:** Интегрирано на дъното, вградени високоговорители **Камера:** HD **Клавиатура:** Надписана по БДС **Работа на батерия:** минимум 4 часа **Сертификати:** ENERGY STAR или еквивалент **Операционна система:** Windows 10 Home 64-bit или еквивалент (позволяваща използването на абонаментен лиценз за надграждане предоставен от МОН и в	бр.	3	5	3	–	11

	съответствие с правилата на производителя за Upgrade лицензи за академични институции). **Гаранционен срок:** минимум 36 месеца гаранция от производителя						
2	**Преносим компютър 2:** **Дисплей:** - Размер – 15.6" - Тип – Матов - Резолюция – Full HD (1920x1080) **Процесор:** - Архитектура – 64 битова - Брой ядра – минимум 4 - Брой нишки - минимум 8 - Базова тактова честота – минимум 2.6 GHz - Кеш памет – минимум 6 MB **Графична карта:** Вградена **Твърд диск:** минимум 1TB, минимум 5400rpm, SATA **SSD диск:** минимум 256 GB **Памет:** минимум 8GB DDR4 **Портове:** минимум 1 x USB 2.0,минимум 1 x USB 3.0, минимум 1 x HDMI, минимум 1 x RJ45, минимум 1 x микрофон/слушалки, минимум 1 x четец на карти **Мрежа:** 10/100/1000 Ethernet, Dual Band Wireless (802.11a/b/g/n/ac), Bluetooth **Аудио:** Интегрирано на дъното, вградени високоговорители **Камера:** HD **Клавиатура:** Надписана по БДС **Работа на батерия:** минимум 4 часа **Сертификати:** ENERGY STAR или еквивалент **Операционна система:** Windows 10 Home 64-bit или еквивалент (позволяваща използването на абонаментен лиценз за надграждане предоставен от МОН и в съответствие с правилата на производителя за Upgrade лицензи за академични институции). **Гаранционен срок:** минимум 36 месеца гаранция от производителя	бр.	9	2	15	2	28
3	**Преносим компютър 3:** **Дисплей:** - Размер – 17.3" - Тип – Матов - Резолюция – Full HD (1920x1080) - Матрица - IPS **Процесор:** - Архитектура – 64 битова - Брой ядра – минимум 4 - Брой нишки - минимум 8 - Базова тактова честота – минимум 2.6 GHz - Кеш памет – минимум 6 MB **Графична карта:** Дискретна с минимум 4GB собствена памет **Твърд диск:** минимум 1 TB, минимум 5200rpm, SATA **SSD диск:** минимум 128 GB **Памет:** минимум 16 GB DDR4 **Оптично устройство:** DVD-RW **Портове:** минимум 2 x USB 3.0, минимум 1 x HDMI, минимум 1 x RJ45, минимум 1 x микрофон/слушалки, минимум 1 x четец на карти **Мрежа:** 10/100/1000 Ethernet, Dual Band Wireless (802.11a/b/g/n/ac), Bluetooth **Аудио:** Интегрирано на дъното, вградени високоговорители	бр.	–	2	–	–	2

	Клавиатура: Надписана по БДС **Работа на батерия:** минимум 3 часа **Сертификати:** ENERGY STAR или еквивалент **Операционна система:** Windows 10 Home 64-bit или еквивалент (позволяваща използването на абонаментен лиценз за надграждане предоставен от МОН и в съответствие с правилата на производителя за Upgrade лицензи за академични институции). **Гаранционен срок:** минимум 36 месеца гаранция от производителя						
4	**Преносим компютър 4:** **Дисплей:** - Размер – 11.6" - Тип – сензорен (touch screen) - Резолюция – минимум HD (1366 x 768) **Процесор:** - Архитектура – 64 битова - Брой ядра – минимум 4 - Брой нишки - минимум 4 - Базова тактова честота – минимум 1 GHz - Кеш памет – минимум 2 MB **Графична карта:** Вградена **Твърд диск:** минимум 128 GB (SSD или eMMC) **Памет:** минимум 4 GB DDR3L 1600 MHz **Портове:** минимум 1 x USB 2.0, минимум 1 x USB 3.0, минимум 1 x HDMI, минимум 1 x микрофон/слушалки, минимум 1 x четец на карти **Мрежа:** Dual Band Wireless (802.11a/b/g/n/ac), Bluetooth **Аудио:** Интегрирано на дъното, вградени стерео високоговорители **Камера:** HD **Клавиатура:** Допуска се и ненадписана по БДС **Работа на батерия:** минимум 10 часа **Сертификати:** ENERGY STAR или еквивалент **Операционна система:** Windows 10 **Тегло:** максимум 1.5 кг. **Гаранционен срок:** минимум 36 месеца гаранция от производителя	бр.	1	–	–	–	1

Изисквания към изпълнение на обособената позиция:

- Доставеното оборудване трябва да бъде оригинално, т.е. същото следва да бъде продукт на производителя на съответната марка – декларира се от участника в техническото предложение ;
- Доставеното оборудване трябва да е ново, неупотребявано, в оригинални фабрични опаковки и да фигурира в актуалната продуктова листа на съответния производител, както и да не е свалено от производство към датата, определена за краен срок за подаване на оферти, посочена в обявлението – декларира се от участника в техническото предложение;
- Предложеното оборудване трябва да бъде в съответствие с международните, европейските и на Република България изисквания за радиочестотни смущения, електромагнитна съвместимост, безопасност и нива на шум – декларира се от участника в техническото предложение;
- Доставеното оборудване, принадлежности и софтуер да отговорят на всички изисквания в Република България и/или ЕС относно техническа експлоатация, пожаро-безопасност,

норми за безопасност и включване към електрическата мрежа – декларира се от участника в техническото предложение;

- Ако законовите изисквания налагат дадено устройство или модул или принадлежност или софтуер да има лиценз за ползване издаден от съответните контролни органи в Република България, то тези лицензи да бъдат представени – декларира се от участника в техническото предложение;
- Доставеното оборудване трябва да бъде окомплектовано с всички необходими силови, интерфейсни и други кабели, адаптери и аксесоари, необходими за нормалната му работа – декларира се от участника в техническото предложение;
- Захранването, силовите кабели и кабелните накрайници на силовите кабели да са предвидени за експлоатация и да отговарят на изискванията в Република България – декларира се от участника в техническото предложение;
- Всички предложени устройства да имат осигурена безплатна гаранционна поддръжка на мястото на експлоатация за период не по-къс от посочения в техническата спецификация. Гаранцията трябва да включва всички разходи (за резервни части, аксесоари, материали, труд, транспорт и т.н.) за периода на гаранционния срок – декларира се от участника в техническото предложение.
- Всички предложени устройства да са комплектувани с необходимия хардуер, модули, кабели, софтуер, лицензи и др., така че да са работоспособни и да изпълняват функциите, заложени в спецификацията. Ако се окаже, че устройство не може да изпълнява дадена функция поради недостиг или липса на хардуерен модул, софтуер или лиценз, то съответните елементи трябва да бъдат доставени безплатно – декларира се от участника в техническото предложение;
- Предложените преносими компютри да имат включена безплатна софтуерна поддръжка на системния софтуер (BIOS, firmware, драйвери и т.н.) за период не по-къс от посочения в техническата спецификация гаранционен срок. Тази поддръжка да е свободно достъпна от Web сайта на производителя. Web сайтът да поддържа версия на български и/или английски език – декларира се от участника в техническото предложение;
- Предлаганите преносими компютри да са съвместими с операционната система Windows 10 или еквивалент.
- В случай на спиране на производството на предлаганото оборудване по време на процедурата, поради внедряване на нови технологии, трябва да се предложи оборудване със същите или по-добри характеристики от актуалната продуктова листа на съответния производител.

Съобразно изискванията на Възложителя за изпълнение предмета на обособената позиция, посочени по-горе, в Техническото си предложение Участникът трябва и да:

- Направи предложения по позициите и количествата, посочени в таблиците от Техническата спецификация. Предложените преносими компютри трябва напълно да отговаря на изискванията, заложени в техническата спецификация, като варианти на предложенията не се допускат;
- Приложи кратко описание и/или технически материали на български език на предлаганото оборудване, предмет на обособената позиция.
- Предложи схема за приемане на заявки и реакция при възникване на проблеми: изградени help-desk система и/или единен сервизен телефонен номер за получаване и обработка на заявките при възникване на проблеми и да посочи лице за контакт;
- Предложи собствени сервизни бази и/или официални сервизи на производителя на оборудването, за гаранционното поддържане и обслужване на оборудването.

Обособена позиция 3: Доставка на нови мултифункционални устройства

№	ОПИСАНИЕ И МИНИМАЛНИ ТЕХНИЧЕСКИ ПАРАМЕТРИ	МЯРКА	ТУ - СОФИЯ	ФИЛИАЛ ПЛОВДИВ	ТУЕС	ОБЩО КОЛИЧЕСТВО
1	**Мултифункционално устройство – 1:** **Формат:** А4 **Технология:** лазерен, монохромен **Налични функции:** принтиране, копиране, сканиране **Резолюция, принтер:** 1200 x 1200 dpi **Резолюция, копиране:** 600 x 600 dpi **Резолюция, сканиране:** 1200 x 1200 dpi **Скорост на печат :** минимум 23 стр. **Скорост на копиране:** минимум 12 стр./мин. А4 **Памет:** минимум 256 MB **Свързаност:** минимум 1 x USB 2.0, минимум 1 x RJ45 **Мрежа:** минимум 10/100 BaseT Ethernet **Входяща тава за хартия А4:** минимум 250 листа **Стартов тонер:** минимум за 1500 копия **Окомплектация:** Захранващ кабел и интерфейсен кабел USB с дължина минимум 1.5м. **Допълнителен консуматив:** мин. за 2500 стр. от производителя на принтера **Сертификати:** ENERGY STAR или еквивалент **Гаранционен срок:** минимум 24 месеца	бр.	4	5	7	16
2	**Мултифункционално устройство - 2:** **Формат:** А4 **Технология:** лазерен, монохромен **Налични функции:** принтиране, копиране, сканиране **Сканиране:** цветно и черно/бяло **Стандартен двустранен печат и копиране:** Да **Резолюция, принтер:** 1200 x 1200 dpi **Резолюция, копиране:** 600 x 600 dpi **Резолюция, сканиране:** 1200 x 1200 dpi **Капацитет за хартия:** минимум 300 листа **Време за излизане на първо копие:** по-малко от 12 секунди **Автоматично подаване на документ:** ADF, DADF (duplex feeder) **Непрекъснато копиране:** минимум 99 копия **Увеличаване/намаляване на копието:** 25-400% **Стартов тонер:** минимум за 5000 копия **Окомплектация:** Захранващ кабел и интерфейсен кабел USB с дължина минимум 1.5м. **Сертификати:** ENERGY STAR или еквивалент **Гаранционен срок:** минимум 24 месеца	бр.	–	2	–	2
3	**Мултифункционално устройство - 3:** **Формат: А3** **Технология:** лазерен, монохромен **Налични функции:** принтиране, копиране с автоматичен дуплекс, сканиране **Резолюция, принтер:** минимум 1200 x 600 dpi **Резолюция, копиране:** минимум 600 x 600 dpi	бр.	–	1	–	1

	Резолюция, сканиране: минимум 600 x 600 dpi **Скорост на копиране А4:** минимум 22 стр./мин. **Време за излизане на първо копие:** по-малко от 8 секунди **Формати на хартията:** от А5 до А3; А6S **Грамаж на хартията:** от 60 до минимум 200 gsm **Капацитет на тонер:** минимум 23 000 страници **Калацитет на барабан:** минимум 80 000 страници **Капацитет на девелопер :** минимум 600 000 страници **Месечно натоварване:** минимум 10 000 страници /месец **Свързаност:** минимум 1 x USB 2.0, минимум 1 x RJ45 **Мрежа:** минимум 10/100/1000 BaseT Ethernet **Окомплектация:** Захранващ кабел и интерфейсен кабел USB с дължина минимум 1.5м. **Сертификати:** ENERGY STAR или еквивалент **Гаранционен срок:** минимум 24 месеца					

Изисквания към изпълнение на обособената позиция:

- Доставеното оборудване трябва да бъде оригинално, т.е. същото следва да бъде продукт на производителя на съответната марка – декларира се от участника в техническото предложение ;
- Доставеното оборудване трябва да е ново, неупотребявано, в оригинални фабрични опаковки и да фигурира в актуалната продуктова листа на съответния производител, както и да не е свалено от производство към датата, определена за краен срок за подаване на оферти, посочена в обявлението – декларира се от участника в техническото предложение;
- Предложеното оборудване трябва да бъде в съответствие с международните, европейските и на Република България изисквания за радиочестотни смущения, електромагнитна съвместимост, безопасност и нива на шум – декларира се от участника в техническото предложение;
- Доставеното оборудване, принадлежности и софтуер да отговорят на всички изисквания в Република България и/или ЕС относно техническа експлоатация, пожаро-безопасност, норми за безопасност и включване към електрическата мрежа – декларира се от участника в техническото предложение;
- Ако законовите изисквания налагат дадено устройство или модул или принадлежност или софтуер да има лиценз за ползване издаден от съответните контролни органи в Република България, то тези лицензи да бъдат представени – декларира се от участника в техническото предложение;
- Доставеното оборудване трябва да бъде окомплектовано с всички необходими силови, интерфейсни и други кабели, адаптери и аксесоари, необходими за нормалната му работа – декларира се от участника в техническото предложение;
- Захранването, силовите кабели и кабелните накрайници на силовите кабели да са предвидени за експлоатация и да отговарят на изискванията в Република България – декларира се от участника в техническото предложение;
- Всички предложени устройства да имат осигурена безплатна гаранционна поддръжка на мястото на експлоатация за период не по-къс от посочения в техническата спецификация. Гаранцията трябва да включва всички разходи (за резервни части, аксесоари, материали, труд, транспорт и т.н.) за периода на гаранционния срок – декларира се от участника в техническото предложение.
- Всички предложени устройства да са комплектувани с необходимия хардуер, модули, кабели, софтуер, лицензи и др., така че да са работоспособни и да изпълняват функциите, заложени в спецификацията. Ако се окаже, че устройство не може да изпълнява дадена функция поради недостиг или липса на хардуерен модул, софтуер или лиценз, то

съответните елементи трябва да бъдат доставени безплатно – декларира се от участника в техническото предложение;

- В случай на спиране на производството на предлаганото оборудване по време на процедурата, поради внедряване на нови технологии, трябва да се предложи оборудване със същите или по-добри характеристики от актуалната продуктова листа на съответния производител.

Съобразно изискванията на Възложителя за изпълнение предмета на обособената позиция, посочени по-горе, в Техническото си предложение Участникът трябва и да:

- Направи предложения по позициите и количествата, посочени в таблиците от Техническата спецификация. Предложените мултифункционални устройства трябва напълно да отговаря на изискванията, заложени в техническата спецификация, като варианти на предложенията не се допускат;
- Приложи кратко описание и/или технически материали на български език на предлаганото оборудване, предмет на обособената позиция.
- Предложи схема за приемане на заявки и реакция при възникване на проблеми: изградени help-desk система и/или единен сервизен телефонен номер за получаване и обработка на заявките при възникване на проблеми и да посочи лице за контакт;
- Предложи собствени сервизни бази и/или официални сервизи на производителя на оборудването, за гаранционното поддържане и обслужване на оборудването;
- Извърши сглобяването и монтажа на всички мултифункционални устройства формат А3 на посочено от Възложителя отделно работно място за всяка единична бройка в удобно за Възложителя време. Ако Изпълнителят достави всички мултифункционални устройства формат А3 в изцяло сглобен вид, то не е необходимо последвалото им монтиране на отделните работни места.

Обособена позиция 4: Доставка на нови принтери и скенери

№	ОПИСАНИЕ И МИНИМАЛНИ ТЕХНИЧЕСКИ ПАРАМЕТРИ	МЯРКА	ТУ - СОФИЯ	ФИЛИАЛ ПЛОВДИВ	СОС	ПРОГРАМА ЕРАЗЪМ	ОБЩО КОЛИЧЕСТВО
1	**Лазерен принтер 1:** **Формат на печат:** максимум А4 **Скорост на печат**: мин 30 стр./мин. **Резолюция:** мин. 1200x1200 dpi **Памет: мин.** 128MB **Свързаност:** USB 2.0 **Окомплектация:** Захранващ кабел и интерфейсен кабел USB с дължина минимум 1.5м. **Допълнителен консуматив:** мин. за 1200 стр. от производителя на принтера **Гаранционен срок:** минимум 24 месеца	бр.	16	6	–	–	22
2	**Лазерен принтер 2:** **Формат на печат:** максимум А4 **Скорост на печат**: минимум 38 стр./мин.	бр.	2	5	–	–	7

	Резолюция: минимум 1200 x 1200 dpi **Памет:** минимум 256 MB **Свързаност:** минимум 1 x USB 2.0, минимум 1 x RJ45 **Мрежа:** минимум 10/100 BaseT Ethernet **Окомплектация:** Захранващ кабел и интерфейсен кабел USB с дължина минимум 1.5м. **Допълнителен консуматив:** мин. за 3000 стр. от производителя на принтера **Сертификати:** ENERGY STAR или еквивалент **Гаранционен срок:** минимум 24 месеца						
3	**Лазерен принтер 3:** **Формат на печат:** максимум А4 **Скорост на печат:** мин 25 стр./мин. **Резолюция:** мин. 600x600 dpi **Автоматичен двустранен печат:** Да **Капацитет на входяща тава за хартия:** минимум 250 листа **Капацитет на стартова тонер касета:** минимум 700 страници **Свързаност:** минимум 1xUSB 2.0 **Окомплектация:** Захранващ кабел и интерфейсен кабел USB с дължина минимум 1.5м. **Сертификати:** ENERGY STAR или еквивалент **Гаранционен срок:** минимум 24 месеца	бр.	–	1	–	–	1
4	**Скенер 1:** **Тип:** Dual CIS - двустранно сканиране с едно минаване на листа; **Медия:** Различни видове хартия. Визитки и пластмасови карти, Пликове **Размер на медията:** A4, A5, A6, B5, B6, Letter, Custom Sizes, Long Paper Scanning **Скорост на сканиране, черно:** минимум 18 стр./мин. (A4, 300 dpi); **Скорост на сканиране, цветно**: минимум 18 стр./мин. (A4, 300 dpi); **Резолюция на сканиране:** минимум 600x600dpi (optical) и минимум 1200x1200 dpi (Interpolated); **Листолодаващо устройство:** ADF с капацитет минимум 20 листа **Двустранно сканиране:** Да **Методи на сканиране:** Scan to USB, E-mail, OCR, File, Image, searchable PDF, Mobile phones; **Сканиране на дълги документи:** минимум до 200mm ширина и минимум до 800mm дължина **Интерфейс:** минимум 1xUSB 2.0 **Мрежа:** Безжична мрежа 802.11b/g/n **Натоварване**: минимум 500 страници дневно **Съвместими операционни системи:** Windows и Mac OS **Окомплектация:** Захранващ кабел, интерфейсен кабел USB с дължина минимум 1.5м., OCR софтуер и софтуер предоставен от производителя за работа със скенера **Сертификати:** ENERGY STAR или еквивалент **Гаранционен срок:** минимум 24 месеца	бр.	1	–	–	–	1
5	**Скенер 2:** **Тип:** Плосък **Формат на сканиране:** максимум А4 **Резолюция на сканиране:** 4800 x 4800 dpi **Свързаност:** минимум 1 x USB 2.0 **Двустранно сканиране:** Не **Окомплектация:** Захранващ кабел и интерфейсен кабел USB с дължина минимум 1.5м.	бр.	4	2	1	–	7

	Сертификати: ENERGY STAR или еквивалент **Гаранционен срок:** минимум 24 месеца						
6	**Скенер 3:** **Тип:** Sheet-feed **Формат на сканиране:** максимум A4 **Скорост на сканиране:** минимум 20 стр./мин. (300 dpi color) **Разделителна способност:** минимум 600 x 600 dpi **Листоподаващо устройство:** ADF с капацитет минимум 50 листа стандартна хартия **Двустранно сканиране:** Да (Single Pass) **Степен на сивото:** минимум 256 **Дълбочина на цвета:** минимум 24 bit (external) **Формати на файлове:** PDF Searchable, PDF Image only; PDFF/A, JPEG, TIF, Editable Word Documents **Свързаност:** минимум 1 x USB 2.0 **Окомплектация:** Захранващ кабел и интерфейсен кабел USB с дължина минимум 1.5м. **Сертификати:** ENERGY STAR или еквивалент **Гаранционен срок:** минимум 24 месеца	бр.	–	–	–	1	1

Изисквания към изпълнение на обособената позиция:

- Доставеното оборудване трябва да бъде оригинално, т.е. същото следва да бъде продукт на производителя на съответната марка – декларира се от участника в техническото предложение ;
- Доставеното оборудване трябва да е ново, неупотребявано, в оригинални фабрични опаковки и да фигурира в актуалната продуктова листа на съответния производител, както и да не е свалено от производство към датата, определена за краен срок за подаване на оферти, посочена в обявлението – декларира се от участника в техническото предложение;
- Предложеното оборудване трябва да бъде в съответствие с международните, европейските и на Република България изисквания за радиочестотни смущения, електромагнитна съвместимост, безопасност и нива на шум – декларира се от участника в техническото предложение;
- Доставеното оборудване, принадлежности и софтуер да отговорят на всички изисквания в Република България и/или ЕС относно техническа експлоатация, пожаро-безопасност, норми за безопасност и включване към електрическата мрежа – декларира се от участника в техническото предложение;
- Ако законовите изисквания налагат дадено устройство или модул или принадлежност или софтуер да има лиценз за ползване издаден от съответните контролни органи в Република България, то тези лицензи да бъдат представени – декларира се от участника в техническото предложение;
- Доставеното оборудване трябва да бъде окомплектовано с всички необходими силови, интерфейсни и други кабели, адаптери и аксесоари, необходими за нормалната му работа – декларира се от участника в техническото предложение;
- Захранването, силовите кабели и кабелните накрайници на силовите кабели да са предвидени за експлоатация и да отговарят на изискванията в Република България – декларира се от участника в техническото предложение;
- Всички предложени устройства да имат осигурена безплатна гаранционна поддръжка на мястото на експлоатация за период не по-къс от посочения в техническата спецификация. Гаранцията трябва да включва всички разходи (за резервни части, аксесоари, материали,

труд, транспорт и т.н.) за периода на гаранционния срок – декларира се от участника в техническото предложение.

- Всички предложени устройства да са комплектувани с необходимия хардуер, модули, кабели, софтуер, лицензи и др., така че да са работоспособни и да изпълняват функциите, заложени в спецификацията. Ако се окаже, че устройство не може да изпълнява дадена функция поради недостиг или липса на хардуерен модул, софтуер или лиценз, то съответните елементи трябва да бъдат доставени безплатно – декларира се от участника в техническото предложение;
- В случай на спиране на производството на предлаганото оборудване по време на процедурата, поради внедряване на нови технологии, трябва да се предложи оборудване със същите или по-добри характеристики от актуалната продуктова листа на съответния производител.

Съобразно изискванията на Възложителя за изпълнение предмета на обособената позиция, посочени по-горе, в Техническото си предложение Участникът трябва и да:

- Направи предложения по позициите и количествата, посочени в таблиците от Техническата спецификация. Предложените принтери и скенери трябва напълно да отговаря на изискванията, заложени в техническата спецификация, като варианти на предложенията не се допускат;
- Приложи кратко описание и/или технически материали на български език на предлаганото оборудване, предмет на обособената позиция. Предложи схема за приемане на заявки и реакция при възникване на проблеми: изградени help-desk система и/или единен сервизен телефонен номер за получаване и обработка на заявките при възникване на проблеми и да посочи лице за контакт;
- Предложи собствени сервизни бази и/или официални сервизи на производителя на оборудването, за гаранционното поддържане и обслужване на оборудването.

Обособена позиция 5: Доставка на ново мрежово оборудване

№	ОПИСАНИЕ И МИНИМАЛНИ ТЕХНИЧЕСКИ ПАРАМЕТРИ	МЯРКА	ТУ - СОФИЯ	Ф И К СЛИВЕН	ФИЛИАЛ ПЛОВДИВ	КЕЕ	ТУЕС	СОС	ОБЩО КОЛИЧЕСТВО
1	**Безжичен рутер 1:** **Честота:** едновременна работа на 2.4GHz (минимум 450 Mbps) и 5GHz(минимум 1200 Mbps) **Интерфейс:** минимум 4 x 10/100/1000 Gigabit Ethernet LAN ports, минимум **Сигурност:** 64/128-bit WEP, WPA2-Personal, WPA2-Enterprise **Стандарти:** 802.11 b/g/n 2.4 GHz, 802.11 a/n/ac 5 GHz **Тип на антената:** Външни **Гаранционен срок:** минимум 36 месеца	бр.	12	1	5	2	–	4	24
2	**Безжичен рутер 2:** **Честота:** едновременна работа на 2.4 GHz и 5 GHz (dual band) **Интерфейс:** минимум 4 x 10/100/1000 Gigabit Ethernet	бр.	4	–	–	–	–	–	4

	LAN ports, минимум **Сигурност:** 64/128-bit WEP, WPA/WPA2, WPA-PSK/WPA2-PSK криптиране **Стандарти:** IEEE 802.11ac/n/a 5 GHz, IEEE 802.11b/g/n 2,4 GHz **Тип на антената:** Външни **Гаранционен срок:** минимум 36 месеца								
3	**Безжична точка за достъп:** **Честота:** едновременна работа на 2.4 GHz и 5 GHz (dual band) **Поддържани режими:** 802.11a,b,g,n,ac **Брой свързани клиенти:** минимум 30 **Захранване:** Power over Ethernet (PoE) **Тип на антената:** Вътрешни **Съвместимост:** Да се поддържа от контролер Zyxel NXC2500 **Гаранционен срок:** минимум 36 месеца	бр.	4	–	–	–	–	–	4
4	**Неуправляем комутатор 1:** **Портове:** минимум 5x10/100/1000Base-T **Гаранционен срок:** минимум 36 месеца	бр.	2	–	1	–	8	2	13
5	**Неуправляем комутатор 2:** **Портове:** минимум 8x10/100/1000Base-T **Гаранционен срок:** минимум 36 месеца	бр.	2	2	1	–	8	3	16
6	**Неуправляем комутатор 3:** **Портове:** минимум 16x10/100/1000Base-T **Гаранционен срок:** минимум 36 месеца	бр.	15	1	1	–	2	–	19
7	**Кабел UTP - топ, 305 м.** **Категория:** 5E, мед, твърдо жило **Стандарти:** ISO/IEC 11801 (2002), EN 50173 (2002)	бр.	4	1	1	–	5	–	11
8	**Конектор RJ-45**	бр.	330	–	250	–	3000	–	3580
9	**Управляем комутатор 1:** **Тип:** L3 управляем, с възможност за стекиране и монтаж в комуникационен шкаф **Маршрутизиране:** RIP-1, RIP-2, RIPng **Интерфейси:** минимум 24 x 10GBase-X – SFP/SFP+, минимум 1 x USB - Type A, минимум 1 x management (mini-USB) - Type B, минимум 1 x management (RS-232) **Памет:** минимум 4GB **Flash памет:** минимум 4GB **Пропускателна способност:** минимум 450 Mpps **Производителност:** капацитет на комутиращата матрица минимум 640 Gbps **MAC адресна таблица:** минимум 32000 entries **Протоколи за отдалечено управление:** SNMP 1, SNMP 2c, SNMP 3, RMON 1, RMON 2, Telnet, SSH, CLI **Методи за удостоверяване:** Secure Shell (SSH), RADIUS **Стандарти:** IEEE 802.3, IEEE 802.3u, IEEE 802.3z, IEEE 802.1D, IEEE 802.1Q, IEEE 802.3ab, IEEE 802.1p, IEEE 802.3x, IEEE 802.3ad (LACP), IEEE 802.1w, IEEE 802.1x, IEEE 802.1s **Допълнителна поддръжка:** Auto-negotiation, ARP support, trunking, VLAN support, auto-uplink (auto MDI/MDI-X), IGMP snooping, Syslog support, IPv4 support, IPv6 support, Multiple Spanning Tree Protocol (MSTP) support, DHCP snooping, Access Control List (ACL) support, Quality of Service (QoS), RADIUS support, MLD snooping, Dynamic ARP Inspection (DAI), Link Aggregation Control Protocol (LACP), layer 3 load balancing, Energy Efficient Ethernet **Капацитет:** минимум 24000 IPv4 routes **SFP модули:** минимум 3x SFP+ 10Gb с дължина на вълната	бр.	1	–	–	–	–	–	1

	1310 nm, SMF, LC connector; **минимум 17х SFP 1Gb с дължина на вълната 1310 nm, SMF, LC connector** **Слот за разширение:** минимум **1** свободен за добавяне Plug-In модул за разширение **Операционна система:** Да поддържа **IPv6 Routing** **Стеково свързване:** Съвместимо със съществуващ в университетската мрежа опорен комутатор Cisco WS-C3850-24S **Захранване: минимум** 1 (вътрешно, с опция за допълнително захранване) и поддръжка на резервираност на захранванията (1+1); **Шаси:** за монтаж в шкаф с включени необходимите монтажни елементи **Гаранционен срок:** минимум 36 месеца								
10	**<u>Управляем комутатор 2:</u>** **Портове: минимум** 24 x 10/100/1000Base-T и **минимум** 1 x 1Gigabit - SFP **Памет:** минимум 128MB **Flash памет:** минимум 16MB **Пропускателна способност:** минимум 38 Mpps **Капацитет напревключване:** минимум 52 Gbps **MAC адресна таблица:** минимум 8000 entries **Протоколи за отдалечено управление:** RMON, HTTP, TFTP **Сигурност:** ACLs; Port Security; IEEE 802.1X; RADIUS, MAC Address Filtering; Storm Control; DoS Protection; STP Bridge Protocol Data Unit (BPDU) Guard; Secure Shell (SSH) Protocol (SSH v1 and v2 are supported); Secure Sockets Layer (SSL), Authentication Method: RADIUS **Управление:** вградено browser-based управление (HTTP/HTTPS) **Допълнителна поддръжка:** DHCP support, BOOTP support, VLAN support, IGMP snooping, Syslog support, port mirroring, DiffServ support, Weighted Round Robin (WRR) queuing, Broadcast Storm Control, IPv6 support, Multicast Storm Control, Unicast Storm Control, SNTP support, Spanning Tree Protocol (STP) support, Trivial File Transfer Protocol (TFTP) support, Quality of Service (QoS), Jumbo Frames support, MLD snooping, fanless **SFP модули:** минимум 1х SFP **1Gb** с дължина на вълната 1310 nm, SMF, LC connector **Гаранционен срок:** минимум 36 месеца	бр.	10	–	–	–	–	–	10
11	**<u>Мрежова карта:</u>** **Портове:** 1 x 10/100/1000 RJ45 **Слот:** Gigabit PCI Express Card **Стандарти:** IEEE802.3, 802.3u, 802.3ab, 802.3x **Допълнителни изисквания:** да се поддържа от Windows 10 **Гаранционен срок:** минимум 24 месеца	бр.	5	–	–	–	–	–	5
12	**<u>Мрежов комутатор:</u>** **Портове:** минимум 24x10/100/1000 RJ45 **Управление:** web GUI, CLI, SNMP v3, telnet, **RS-232** конзолен порт **Допълнителни изисквания:** всички портове да поддържат Power over Ethernet (PoE), способни да захранят **оферираните на <u>позиция № 3</u>** безжични точки за достъп **Гаранционен срок:** минимум 36 месеца	бр.	1	–	–	–	–	–	1
13	**<u>Управляем комутатор с вградена защитна стена</u>**: **Интерфейси:** минимум 3 x 10/100/1000 RJ45, минимум 1	бр.	1	–	–	–	–	–	1

	x RG45 serial port **Памет:** минимум 512 MB DDR2 **Flash памет:** минимум 2GB **Управление:** web GUI, CLI **Допълнителна поддръжка:** Quality of Service (QoS), VPN, VLAN support,възможност за работа с UniFi Controller, DHCP support, DHCP Server, fanless **Гаранционен срок:** минимум 36 месеца								
14	**Управляем комутатор 3:** **Портове:** минимум 8x10/100/1000 RJ45 **Power over Ethernet (PoE):** 4 Auto-Sensing IEEE 802.3af, способни да захранят UniFi AC Pro безжични точки за достъп **Управление:** web GUI, CLI **Памет:** минимум 256MB **Flash памет:** минимум 32MB **Пропускателна способност:** минимум 11 Mpps **Капацитет на превключване:** минимум 16 Gbps **Гаранционен срок:** минимум 36 месеца	бр.	2	–	–	–	–	–	2
15	**Оптичен пач кабел,** LC/UPC(м) към LC/UPC(м), 9/125, сингъл мод, 1 метър	бр.	10	–	–	–	–	–	10
16	**Оптичен пач кабел,** LC/UPC(м) към SC/UPC(м), 9/125, сингъл мод, 2 метър	бр.	15	–	–	–	–	–	15
17	**Оптичен пач кабел,** LC/UPC(м) към SC/UPC(м), 9/125, сингъл мод, 1 метър	бр.	40	–	–	–	–	–	40
18	**Оптичен пачкорд (шнур)** SC/APC - SC/APC SM 3.0mm Simplex, L=2m	бр.	5	–	–	–	–	–	5
19	**Оптичен пачкорд (шнур)** SC/PC - SC/PC SM 3.0mm Simplex, L=2m	бр.	10	–	–	–	–	–	10
20	**Защитна стена 1:** **Шаси:** за монтаж в 19" сървърен шкаф с включени необходимите монтажни релси и кабели **Портове:** минимум 4 x 1Gbps Ethernet interfaces **Управление:** management ethernet interface **Памет:** минимум 2GB RAM **VPN:** Site-to-site (минимум 2 licenses) **IPSec клиенти:** минимум 10 licenses **SSL клиенти:** минимум 10 licenses **Пропускателна способност:** минимум 1.5 Gbps **IPS пропускателна способност:** минимум 500 Mbps **Нови сесии за 1 секунда:** минимум 7,500/sec **Допълнителни изисквания:** Възможност за свързване в клъстер за надеждност **Гаранционен срок:** минимум 36 месеца	бр.	–	–	2	–	–	–	2
21	**Защитна стена 2:** **Шаси:** 1U за монтаж в 19` сървърен шкаф с включени необходимите монтажни релси и кабели; **Памет:** минимум 8GB **Flash памет:** минимум 8GB **Портове:** минимум 8 x 10/100/1000Base-T **Протоколи за управление:** CLI, HTTPS, HTTP, SNMPv3, SSHv2 **VLAN:** минимум 100 **Методи за удостоверяване:** RADIUS, TACACS, Microsoft Active Directory **Методи за защита:** - Encryption: 3DES, AES-128 и AES-256 - Authentication: preshared key,, RSA и ECDSA	бр.	–	–	1	–	–	–	1

	- Integrity: SHA, SHA-256, SHA-384, SHA-512 **Допълнителни изисквания:** да поддържа минимум следните методи за управление и наблюдение - DNS, TFTP, FTP, Syslog, NAT (NAT 44, NAT 66, NAT 64/46), PAT, IPSec **Интерфейси:** минимум 8 x 10/100/1000Base-T, минимум 1 x USB - Type A, минимум 1 x management (mini-USB) - Type B, минимум 1 x management (RS-232) **Производителност:** - минимум 1.5Gbps със работещи stetfull inspection firewall,IPS. - минимум 800Mbps при Statefull multiprotocol inspection. - Брой сесии – минимум 250000 - Нови сесии за 1 секунда- минимум 20000 - IPSec производителност (AES,3DES) – минимум 200Mbps - Брой VPN тунели – минимум 300 **Захранване:** минимум 1, 220-240V AC **Лицензи:** - Устройството да има инсталирана и лицензирана с постоянен лиценз операционна система която поддържа гореописаните модули и функции. - Устройството да е окомплектовано със съответните лицензи и права за използване според условията на производителя. **Гаранционен срок:** минимум 36 месеца								

Изисквания към изпълнение на обособената позиция:

- Доставеното оборудване трябва да бъде оригинално, т.е. същото следва да бъде продукт на производителя на съответната марка – декларира се от участника в техническото предложение ;
- Доставеното оборудване трябва да е ново, неупотребявано, в оригинални фабрични опаковки и да фигурира в актуалната продуктова листа на съответния производител, както и да не е свалено от производство към датата, определена за краен срок за подаване на оферти, посочена в обявлението – декларира се от участника в техническото предложение;
- Предложеното оборудване трябва да бъде в съответствие с международните, европейските и на Република България изисквания за радиочестотни смущения, електромагнитна съвместимост, безопасност и нива на шум – декларира се от участника в техническото предложение;
- Доставеното оборудване, принадлежности и софтуер да отговорят на всички изисквания в Република България и/или ЕС относно техническа експлоатация, пожаро-безопасност, норми за безопасност и включване към електрическата мрежа – декларира се от участника в техническото предложение;
- Ако законовите изисквания налагат дадено устройство или модул или принадлежност или софтуер да има лиценз за ползване издаден от съответните контролни органи в Република България, то тези лицензи да бъдат представени – декларира се от участника в техническото предложение;
- Доставеното оборудване трябва да бъде окомплектовано с всички необходими силови, интерфейсни и други кабели, адаптери и аксесоари, необходими за нормалната му работа – декларира се от участника в техническото предложение;

- Захранването, силовите кабели и кабелните накрайници на силовите кабели да са предвидени за експлоатация и да отговарят на изискванията в Република България – декларира се от участника в техническото предложение;
- Всички предложени устройства да имат осигурена безплатна гаранционна поддръжка на мястото на експлоатация за период не по-къс от посочения в техническата спецификация. Гаранцията трябва да включва всички разходи (за резервни части, аксесоари, материали, труд, транспорт и т.н.) за периода на гаранционния срок – декларира се от участника в техническото предложение.
- Всички предложени устройства да са комплектувани с необходимия хардуер, модули, кабели, софтуер, лицензи и др., така че да са работоспособни и да изпълняват функциите, заложени в спецификацията. Ако се окаже, че устройство не може да изпълнява дадена функция поради недостиг или липса на хардуерен модул, софтуер или лиценз, то съответните елементи трябва да бъдат доставени безплатно – декларира се от участника в техническото предложение;
- В случай на спиране на производството на предлаганото оборудване по време на процедурата, поради внедряване на нови технологии, трябва да се предложи оборудване със същите или по-добри характеристики от актуалната продуктова листа на съответния производител.

Съобразно изискванията на Възложителя за изпълнение предмета на обособената позиция, посочени по-горе, в Техническото си предложение Участникът трябва и да:

- Направи предложения по позициите и количествата, посочени в таблиците от Техническата спецификация. Предложеното оборудване трябва напълно да отговаря на изискванията, заложени в техническата спецификация, като варианти на предложенията не се допускат;
- Приложи кратко описание и/или технически материали на български език на предлаганото оборудване, предмет на обособената позиция.
- Предложи схема за приемане на заявки и реакция при възникване на проблеми: изградени help-desk система и/или единен сервизен телефонен номер за получаване и обработка на заявките при възникване на проблеми и да посочи лице за контакт;
- Предложи собствени сервизни бази и/или официални сервизи на производителя на оборудването, за гаранционното поддържане и обслужване на оборудването.