Заличени лични данни на основание
чл. 36а, ал.3 от ЗОП

ИНДИКАТИВНА ОФЕРТА

Относно поръчка с предмет: **„Доставка на специализирано технологично оборудване по обособени позиции“, за нуждите на Технически университет – София, по проект BG05M2OP001-1.001-0008 „Национален център по мехатроника и чисти технологии“, финансиран чрез Оперативна програма „Наука и образование за интелигентен растеж“ 2014-2020”. Обособена позиция: "Високоскоростна камера"**

ДО:
ТЕХНИЧЕСКИ УНИВЕРСИТЕТ - СОФИЯ
бул. „св. Климент Охридски“ 8, 1756 Студентски Комплекс, София

ОТ:
фирма: **ГЕОИНЖЕНЕРИНГ ООД,**

седалище и адрес на управление: **гр. Пазарджик 4400, бул. България №4**

адрес за кореспонденция: **гр. Пазарджик 4400, бул. България №4**

тел.: **034/405555**, факс: **034/405556**, e-mail: **office@geobg.com**

УВАЖАЕМИ ГОСПОЖИ И ГОСПОДА,

Във връзка с обявените от дружеството пазарни консултации, Ви представяме нашата индикативна оферта за изпълнение на поръчка с предмет: **Доставка на специализирано технологично оборудване по обособени позиции“, за нуждите на Технически университет – София, по проект BG05M2OP001-1.001-0008 „Национален център по мехатроника и чисти технологии“, финансиран чрез Оперативна програма „Наука и образование за интелигентен растеж“ 2014-2020”. Обособена позиция: "Високоскоростна камера"**

Предлаганата от нас цена за изпълнение на поръчката при спазване на всички условия на Възложителя за изпълнение на поръчката, посочени в поканата и техническата спецификация, е както следва:

№	Описание	Количество	Един.цена в лв. без ДДС
1.	Високоскоростна камера	1 бр.	34850.00
	Обща стойност в лв. без ДДС		**34850.00**

Декларираме, че предлаганата от нас цена включва транспорт, мита и други разходи за доставка до крайния клиент.

Производител: ***Fastec*** Страна на произход: ***USA***

Марка/модел: ***TS5-Q***
Технически параметри на предлаганата камера:

1. Основни параметри:

1.1. Достижима максимална резолюция: 2560 x 2048

1.2. Минимална резолюция при 4000 кадъра в секунда: 768 x 390;

1.3. Минимално време за експозиция: 3 микросекунди

1.4. ISO фоточувствителност (моно): от 1600 до 12800

1.5. ISO фоточувствителност (цветно): от 800 до 6400

1.6. Минимален размер на пиксела: 5μm^2

2. Допълнителни параметри:

2.1. Вградена памет: 4 GB и допълнителен слот за SD с размер до 32 GB

2.2. Цифров аудио/видео интерфейс: HDMI ((1080p30, 1080p60, 720p, 480p)

2.3. Цифров интерфейс за данни: USB, Ethernet

2.4. Наличие на автономно захранване (Батерия): Да

Гаранционен срок : **12 месеца след дата на доставка**.

Приложено Ви представяме технически проспект (извадка от каталог, брошура) на изделията, които предлагаме.

Дата: 15.10.2019 г.

ПОДПИС и ПЕЧАТ:

инж. Калин Киров (име и фамилия)

Управител (длъжност на представляващия участника)

FASTEC

FASTER THAN **VISION**

TS5



TS5: The power of a complete high-speed camera system in the palm of your hand!





Standard Features

- *7" Touch display for control and playback*
- *Internal Battery--up to 4hrs of operation*
- *Advanced 2560 x 2080 12-bit CMOS sensor*
- *5µ low-noise pixel for superior depth of field and high system magnification*
- *Full HD frame rates above 600fps*
- *Over 20,000fps at reduced resolutions*
- *Built-in web interface for control via browser on PC, tablet, or phone*
- *Advanced PC software for Windows, Mac, Linux*

Options

- *Internal SSD up to 2TB*
- *Streaming modes for long record times*
- *External portable battery for extended operation*
- *WiFi: control camera via tablet, PC, or phone*

At home in the manufacturing plant, on the athletic field, in the lab, or commercial studio, the TS5 is the most versatile high-speed camera you will find!

Recording Rates and Time

Normal Mode*

	Resolution	Max Frame Rate	Recording Time
TS5-Q: QSXGA	2560 x 2048 (QSXGA)	253 fps	6.3 sec
	2560 x 1440 (QHD)	359 fps	6.3 sec
TS5-H: HD 1080p	1920 x 1080 (HD: 1080p)	634 fps	6.5 sec
	1440 x 1080	634 fps	8.5 sec
TS5-S: SXGA	1280 x 1024 (SXGA)	991 fps	6.4 sec
	1280 x 1014	1001 fps	6.4 sec
	1280 x 720 (HD: 720p)	1403 fps	6.5 sec
	1000 x 1000	1015 fps	8.2 sec
	1024 x 768 (XGA)	1316 fps	8.1 sec
TS5-L: SVGA	800 x 600 (SVGA)	1677 fps	10.4 sec
	800 x 450	2221 fps	10.5 sec
	768 x 576	2764 fps	6.8 sec
	640x480 (VGA)	3289 fps	8.3 sec
	512 x 384	4061 fps	10.5 sec
	320 x 240	6267 fps	17.4 sec
	64 x 32	29090 fps	2min 19 sec

Long Record Mode**

	Resolution	Max Frame Rate	Recording Time
TS5-Q: QSXGA	2560 x 2048 (QSXGA)	91 fps	34.9 min
	2560 x 1440 (QHD)	130 fps	34.7 min
TS5-H: HD 1080p	1920 x 1080 (HD: 1080p)	231 fps	34.7 min
	1440 x 1080	308 fps	34.7 min
TS5-S: SXGA	1280 x 1024 (SXGA)	366 fps	34.7 min
	1280 x 1014	369 fps	34.7 min
	1280 x 720 (HD: 720p)	520 fps	34.7 min
	1000 x 1000	478 fps	34.7 min
	1024 x 768 (XGA)	610 fps	34.7 min
TS5-L: SVGA	800 x 600 (SVGA)	993 fps	34.7 min
	800 x 450	1331 fps	34.7 min
	768 x 576	1084 fps	34.7 min
	640x480 (VGA)	1562 fps	34.7 min
	512 x 384	2441 fps	34.7 min
	320 x 240	5000 fps	42.8 min

All specifications subject to change. All record rates assume 8-bit data.
*Record times assume 8GB of memory. Divide Record times by 2 for approximate 4GB record times.
**LR Record times assume "D" option and 1TB SSD. Divide by 2 for 512GB SSD; multiply by 2 for 2TB SSD.

TS5 Specifications

Standard Features

System Design	Handheld, battery-powered, portable with touchscreen LCD
Sensor	12-bit CMOS sensor with 5µm square pixels, color or monochrome
Sensor Modes	Standard, binning 2x2 or 4x4; sub-sampling 2x2 or 4x4; Or 2x binning + 2x sub-sampling
Resolution by Model	TS5-Q: QSXGA 2560 x 2048; TS5-H: HD 1920x1080; -S: SXGA 1280x1024; -L SVGA 800x600
Light Sensitivity	1600 to 12,800* ISO monochrome, 800 to 6400* ISO color (depending on mode)
Shutter	Global electronic shutter from 3µsec to 41.654ms
Image Memory	4GB (std.) or 8GB (optional)
Removable Storage	SD card (SDHC: 32GB maximum); USB flash drive
File Formats	Stacks – BMP, DNG (color), JPEG (selectable quality), TIFF, TIFF(raw); Video – AVI (selectable quality (compressed) or un-compressed), CAP(raw); Still – JPEG
Lens Mounts	C-mount (all cameras ship with C-mount), F-mount or PL-mount (optional)
Built-in Monitor	High resolution, 178mm (7") diagonal LCD
Communication Ports	USB 2.0 device port (micro-B), Ethernet (10/100/1000Base-T)
Control Software	Fas*M*otion (PC/Mac application), web interface (web browser on all platforms)
Six External I/O Ports	Trigger In/Out, Sync In/Out, Arm In/Out (LVTTL (3.3V) or switch closure); Any or all of the I/O ports may be used as Marker inputs
Marker Data Views	Camera display info line, playback timeline, Fas*M*otion o-scope mode, XML file
Video Out	HDMI (1080p30, 1080p60, 720p, 480p)
Construction	Anodized machined aluminum housing
Power	Rechargeable Internal Li-ion battery or 10-26 VDC external
Power Consumption	42W maximum
Operating Environment	+5°C to +40°C
Size and Weight	228mm (9.0") W x 114mm (4.5") H x 89mm (3.5") D. 1.8 Kg (3.9 lbs.)

Optional Features

WiFi	802.11 b/g/n, Security: open, WEP, WPA(2) - PSK
Built-In Storage	Solid State Drive (SSD): 256GB, 512GB, 1TB, 2TB
Long Record	Streams uncompressed video to SSD at 480MB/sec; 8GB mem. + SSD required; ships with an external battery pack

***Higher ISO settings available via bit-shifting and analog gains result in lower SNR. Binning modes reduce noise.**

All specifications subject to change.

Fastec Imaging
17150 Via Del Campo, Ste. 301
San Diego, CA 92127 USA
1 (858) 592-2342

TS5 Dimensions

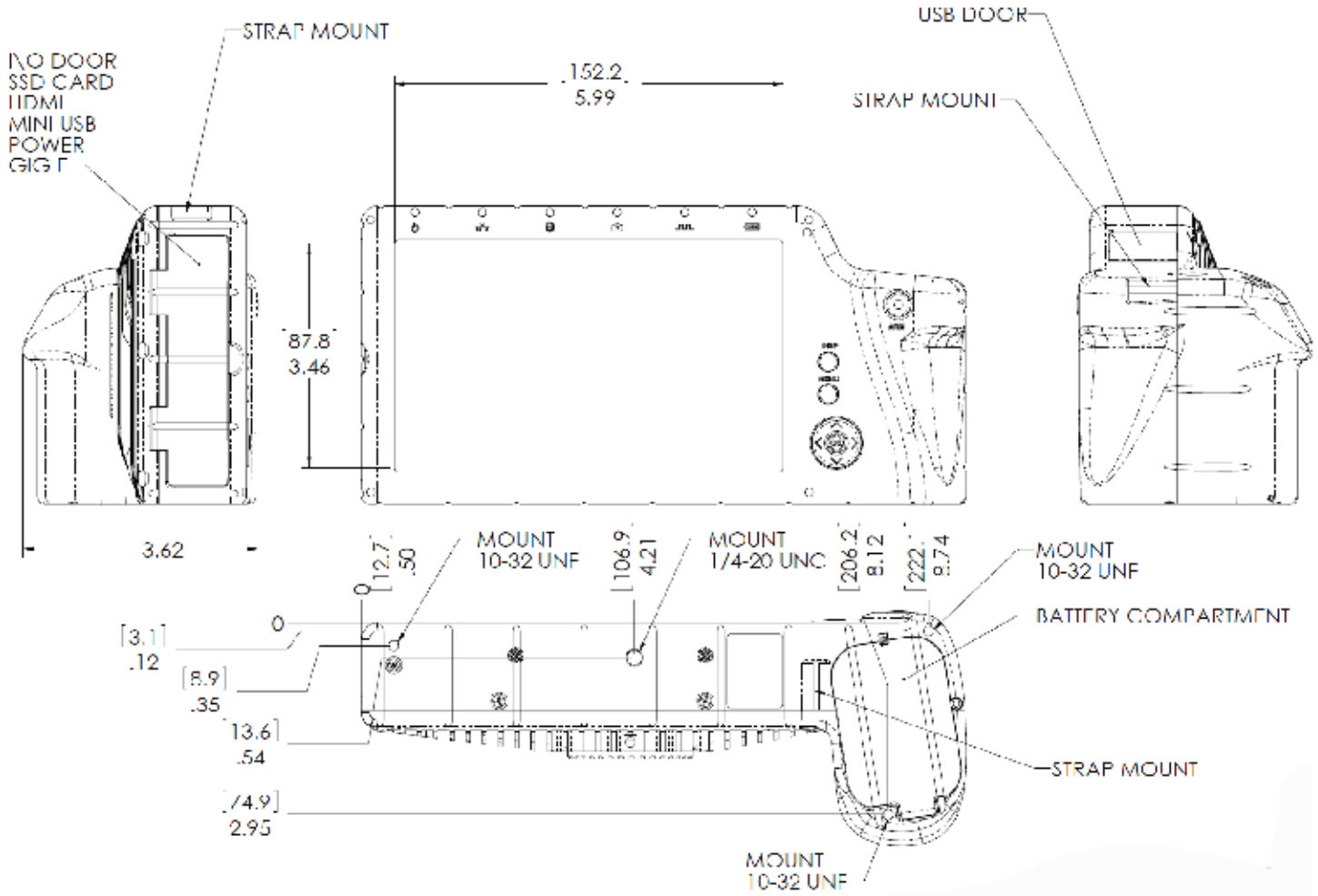

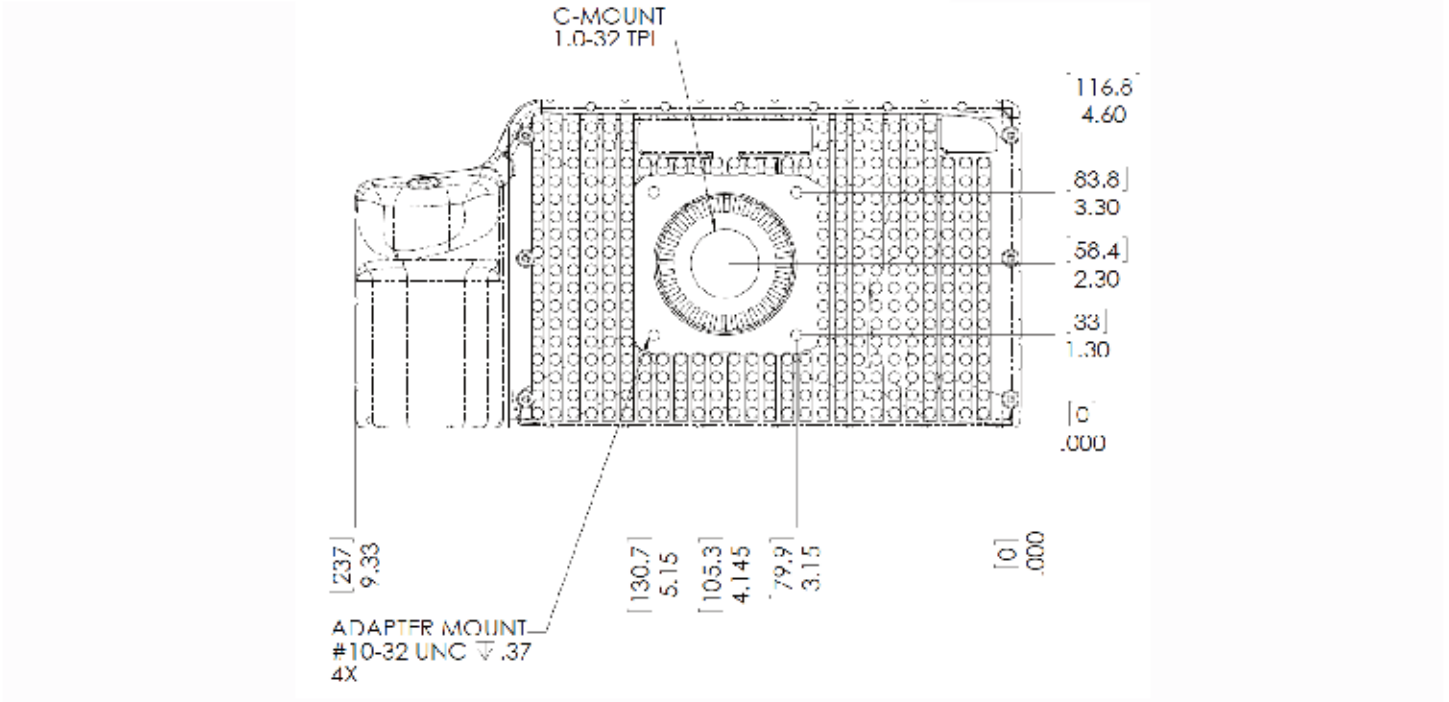

Заглавие **Индикативна оферта по проект BG05M2OP001-1.001-0008, ОП: Високоскоростна камера**

От <office@geobg.com>

Получател <zop@tu-sofia.bg>

Дата 15-10-2019 09:57

- Индикативна оферта_Геоинженеринг ООД.pdf (~1,1 МБ)
- TS5_v3.0.pdf (~1,0 МБ)

На вниманието на доц. д-р инж. Константин Камберов

Уважаеми доц. д-р инж. Камберов,

Във връзка с провеждане на пазарни консултации по чл. 44 от ЗОП, приложено изпращаме на Вашето внимание индикативна оферта по проект:
„Доставка на специализирано технологично оборудване по обособени позиции", за нуждите на Технически университет – София, по проект BG05M2OP001-1.001-0008 „Национален център по мехатроника и чисти технологии", финансиран чрез Оперативна програма „Наука и образование за интелигентен растеж" 2014-2020".
Обособена позиция: "Високоскоростна камера".

С уважение,

"ГЕОИНЖЕНЕРИНГ" ООД
гр. Пазарджик 4400
Сл.телефон: 034 405555
e-mail: office@geobg.com
info@geobg.com
webpage: http://www.geobg.com

Virus-free. www.avast.com